improve your life

DE

HYDRO ZEN WF

ULTRASCHALL-LUFTBEFEUCHTER



GEBRAUCHSANLEITUNG

Lesen Sie die vorliegende Gebrauchsanleitung aufmerksam durch, bevor Sie das Gerät in Betrieb nehmen oder warten. Halten Sie alle Sicherheitshinweise sorgfältig ein: Eine Nichtbeachtung kann zu Unfällen und oder Schäden führen. Bewahren Sie diese Anleitung für zukünftiges Nachschlagen gut auf.

V 12/25

ALLGEMEINE BETRIEBS- UND SICHERHEITSHINWEISE

- Das Gerät ist ein sehr effektiver Luftbefeuchter: Verwenden Sie diesen Luftbefeuchter nur wie in dieser Anleitung beschrieben. Jede andere vom Hersteller nicht empfohlene Verwendung kann zu Bränden, Stromschlägen oder Fehlfunktionen führen.
- Stellen Sie sicher, dass die Art der Stromversorgung den elektrischen Anforderungen des Produkts entspricht (220–240 V ~ 50 Hz).
- Dieses Produkt ist kein Spielzeug. Kinder müssen ordnungsgemäß beaufsichtigt werden, um sicherzustellen, dass sie nicht mit dem Gerät spielen.
- Kinder dürfen nicht mit dem Gerät spielen
- Dieses Gerät kann von Kindern ab einem Alter von mindestens 8 Jahren und von Personen mit eingeschränkten körperlichen, sensorischen oder geistigen Fähigkeiten oder einem Mangel an Erfahrung oder Wissen verwendet werden, wenn sie dies mithilfe einer für das Gerät verantwortlichen Person nutzen konnten Sicherheit, Aufsicht oder Anweisungen bezüglich der Verwendung des Geräts und haben daher die damit verbundenen möglichen Risiken verstanden.
- Die vom Benutzer vorgesehene Reinigung und Wartung darf nicht von Kindern ohne Aufsicht durchgeführt werden.
- Trennen Sie die Stromversorgung, wenn Sie das Gerät nicht verwenden oder reinigen. Ein eingesteckter Netzstecker könnte einen Stromschlag oder einen Unfall verursachen.
- Um das Gerät vom Stromnetz zu trennen, stellen Sie den Schalter auf AUS und ziehen Sie den Stecker aus der Steckdose. Ziehen Sie nur den Stecker. Ziehen Sie nicht am Kabel, wenn Sie den Luftbefeuchter ausschalten.
- Stecken Sie keine Gegenstände in den Dampfauslass. Dies kann zu Stromschlägen, Fehlfunktionen oder anderen Unfällen führen.
- Biegen, ziehen, verdrehen oder ziehen Sie das Kabel nicht gewaltsam heraus.
- **Benutzen Sie das Gerät nicht, wenn das Kabel oder der Stecker beschädigt ist.** Wenn das Netzkabel beschädigt ist, muss es vom Hersteller oder seinem technischen Kundendienst oder in jedem Fall von einer ähnlich qualifizierten Person ersetzt werden, um jeglichem Risiko vorzubeugen.

- Benutzen Sie das Gerät nicht in der Nähe anderer elektrischer Geräte wie Computer oder Präzisionsinstrumente. Feuchtigkeit oder weißes Pulver in der Feuchtigkeit können zu Fehlfunktionen der Geräte führen.
- Wenn eine Anomalie auftritt (z. B. ein Brandgeruch oder ein ungewöhnliches Geräusch), schalten Sie das Gerät aus und ziehen Sie sofort den Netzstecker. Zerlegen, reparieren oder modifizieren Sie dieses Produkt nicht frei. Im Falle einer Störung wenden Sie sich direkt an das Servicecenter.
- Tauchen Sie das Kabel, den Stecker oder andere Teile des Geräts nicht in Wasser oder andere Flüssigkeiten.
- Berühren Sie den Stecker nicht mit nassen Händen.
- Atmen Sie den aus der Düse austretenden Dampf nicht ein.
- Verwenden Sie keine säurehaltigen oder basischen Lösungsmittel, um das Innere dieses Geräts zu reinigen: Rückstände könnten die ordnungsgemäße Funktion des Geräts beeinträchtigen.
- Benutzen Sie das Gerät nicht auf instabilen Oberflächen, da sonst der austretende Wasserstrahl den Boden benetzen oder Fehlfunktionen verursachen könnte.
- Stellen Sie das Gerät nicht auf eine hohe oder schräge Fläche, da es sonst durch Vibrationen oder versehentliches Schieben herunterfallen kann. Wenn Sie das Gerät auf einer schrägen Fläche aufstellen, kann es zu einer Fehlfunktion des Geräts kommen, das den Wasserstand im Luftbefeuchter regelt, was zu einer Betriebsunterbrechung oder einem Wasserverlust führen kann.
- Setzen Sie den Luftbefeuchter nicht direktem Sonnenlicht aus und stellen Sie das Gerät nicht auf oder in die Nähe einer Klimaanlage: Dies könnte zu Verformungen, Farbverlust oder Fehlfunktionen führen.
- Stellen Sie das Gerät nicht auf Möbel oder auf einen Untergrund mit geringer Hitzebeständigkeit: Dies könnte zu Verformungen und Farbverlust des Sockels aufgrund von Überhitzung führen.
- Stellen Sie das Gerät nicht an Orten mit starkem Magnetfeld auf: Dies könnte zu Fehlfunktionen führen.
- Stellen Sie das Gerät nicht auf Decken oder Teppiche. Dies könnte den Lufteinlass unter dem Gerät blockieren und zu Störungen oder Fehlfunktionen führen.
- Stellen Sie das Gerät nicht auf oder in der Nähe von Möbeln oder

Vorhängen auf. Der Dampf könnte die Möbel oder Vorhänge benetzen und zu Farb- oder Formverlust führen. Darüber hinaus kann das im Dampf enthaltene weiße Pulver die Oberfläche der Möbel verändern. Es wird daher empfohlen, den Dampfstrahl nicht direkt auf die Möbel zu richten.

- Benutzen Sie das Gerät nicht in unmittelbarer Nähe von Badewannen, Duschen, Waschbecken oder Schwimmbädern..

ACHTUNG

- **Um das Gerät zu bewegen, heben Sie den Sockel an, ohne das Gerät zu neigen, um ein Verschütten von Wasser zu vermeiden.**
- Um den Tank zu füllen oder zu entleeren, halten Sie das Gerät oben an beiden Seiten fest.
- Öffnen Sie das Gerät während des Betriebs nicht, kommen Sie nicht mit dem Wasser in Kontakt, das sich im unteren Teil bildet, zerkratzen Sie den Zerstäuber oder die Keramikscheibe nicht mit harten Gegenständen.
- Der interne Ultraschallvernebler ist hochempfindlich. Berühren Sie es nicht mit den Fingern und reiben Sie es nicht mit Metallgegenständen, um eine Verringerung der Dampfemission zu vermeiden.
- **ACHTUNG: Eine zu feuchte Umgebung kann die Vermehrung von Mikroorganismen fördern. Vermeiden Sie daher, dass Vorhänge oder Teppiche übermäßige Feuchtigkeit aufnehmen.**
- Es empfiehlt sich außerdem, nach jedem Gebrauch das restliche Wasser im Tank zu entfernen und den Wassertank täglich mit sauberem Wasser zu füllen.
- Reinigen Sie den Wassertank und den Vernebler alle 3 Tage und halten Sie sie sauber. Fügen Sie dem Tankwasser keine aromatischen Duftstoffe hinzu.
- Schließen Sie das Gerät nicht an die Stromversorgung an, wenn sich kein Wasser im Tank befindet oder das Gerät auf dem Kopf steht: Dies führt zu Fehlfunktionen des Zerstäubers.
- Bewegen Sie das Gerät nicht während des Betriebs: Dies könnte zu Wasserlecks oder Fehlfunktionen führen.
- Berühren Sie während des Betriebs mit keinem Körperteil das Wasser oder die inneren Teile des Geräts.
- Während der Wintersaison könnte das Wasser im Tank gefrieren und

zu Störungen führen. Entfernen Sie das Wasser aus dem Tank.

- Pflegen Sie das Gerät, indem Sie den Tank und den Vernebler regelmäßig gründlich reinigen.
- Der Dauerbetrieb des Gerätes mit Schmutzablagerungen kann zu Betriebsausfällen und Störungen führen.
- Achten Sie beim Reinigen darauf, dass kein Wasser in den Gerätesockel eindringt, um Schäden zu vermeiden.
- Lassen Sie kein Wasser im Tank und in der Wasserleitung, wenn das Produkt nicht verwendet wird.
- Führen Sie kein Wasser oder Gegenstände in den Lufteinlass und -auslass ein und blockieren Sie den Lufteinlass und -auslass nicht. Füllen Sie kein Wasser direkt in die Wasserleitung.

ACHTUNG: DER POWER-SCHALTER IST NICHT DIE EINZIGE MÖGLICHKEIT, DEN STROM ZU UNTERBRECHEN. WENN DAS GERÄT NICHT GEBRAUCH, BEWEGUNG ODER WARTUNG IST, ZIEHEN SIE IMMER DEN STECKER AUS DER STECKDOSE.

- Verwenden Sie kein heißes Wasser, um Schäden an dampferzeugenden Teilen zu vermeiden.

Der Hersteller kann nicht haftbar gemacht werden, wenn die angegebenen Sicherheits-und Unfallverhütungsvorschriften nicht beachtet werden.

BESCHREIBUNG DES GERÄTS

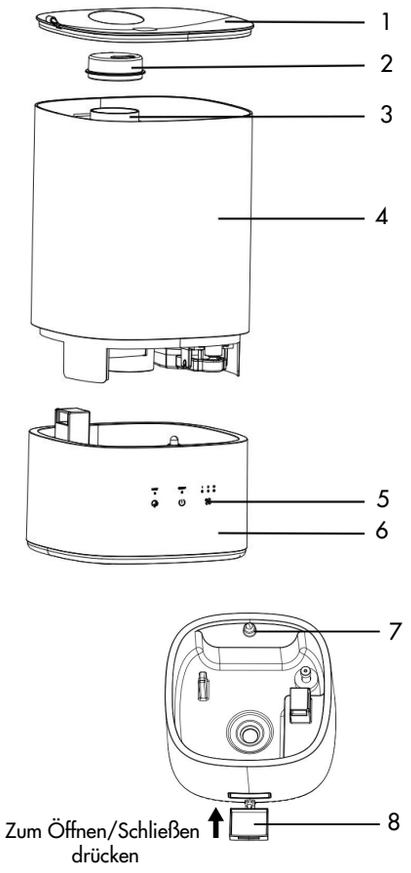

1. Dampfauslassabdeckung
2. Dampfauslasskappe
3. Dampfauslassrohr
4. Wassertank
5. Touch-Tasten-Bedienfeld
6. Basic
7. Nachtlicht
8. Fach mit Schwamm für ätherische Öle

BETRIEB VOR DER INBETRIEBNAHME

Stellen Sie den Luftbefeuchter auf eine ebene und stabile Oberfläche und halten Sie ihn mindestens 15 cm von der Wand und anderen Gegenständen entfernt. Der Luftbefeuchter sollte auf einer wasserbeständigen Oberfläche aufgestellt werden. Teppiche, Tischdecken oder andere saugfähige Oberflächen sind zu vermeiden. Stellen Sie sicher, dass das Kabel nicht an die Stromversorgung angeschlossen ist, wenn Sie Wasser in den Luftbefeuchter füllen.

Damit der Luftbefeuchter funktioniert, müssen Sie Wasser in das Gerät füllen.

Option 1: Entfernen Sie den Deckel in Pfeilrichtung (Abb. 1) und geben Sie das Wasser direkt in den Tank (Abb. 2).

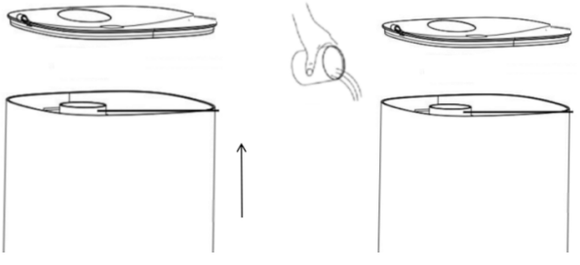

Abb.1 Abb.2

Option 2: Nehmen Sie den Deckel in Pfeilrichtung ab (Abb. 1) und heben Sie den Wassertank in Pfeilrichtung an (Abb. 2). Nachdem Sie das Wasser in den Boden des Geräts eingefüllt haben, positionieren Sie den Tank und den Deckel wieder in Pfeilrichtung (Abb. 3).

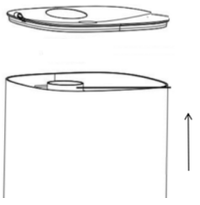

Abb.1

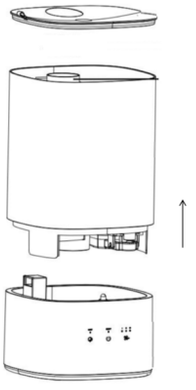

Abb.2

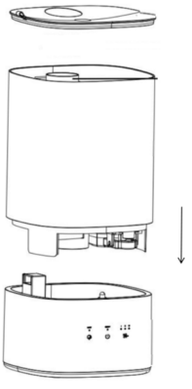

Abb.3

BETRIEB DES GERÄTS

BEDIENFELD

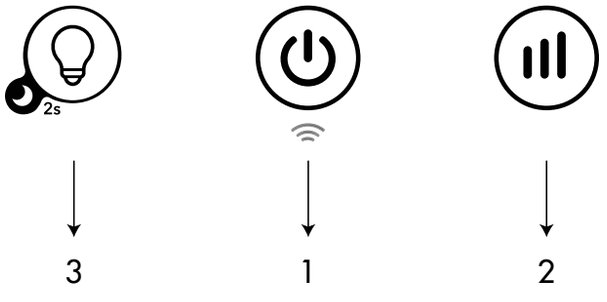

1. POWER- UND WIFI-TASTE
   Drücken Sie die POWER-Taste, um das Gerät ein- oder auszuschalten.
   Durch Gedrückthalten dieser Taste können Sie WLAN konfigurieren (siehe Abschnitt „WLAN-Anleitung").

2. DAMPF-EINSTELLTASTE
   Drücken Sie diese Taste, um die Dampfabgabestufe in der folgenden kreisförmigen Reihenfolge einzustellen: niedrig – mittel – hoch.
   Blinkt die Kontrollleuchte für die Nebelregulierung, ist dies eine Erinnerung daran, den Luftbefeuchter zu reinigen. Dies wird nach 3 Tagen Dauerbetrieb empfohlen. Halten Sie die Taste für die Nebelleistungsregulierung gedrückt, bis die LED aufhört zu blinken.

3. SLEEP TASTE UND NACHTLICHT
   Drücken Sie diese Taste, um das Nachtlicht ein- oder auszuschalten.
   Drücken Sie die Taste 2 Sekunden lang, um die Schlaffunktion zu aktivieren. Um es zu deaktivieren, drücken Sie eine beliebige Taste auf dem Bedienfeld.

   ALARM FÜR LEEREN TANK
   Befindet sich kein Wasser im Tank oder ist der Tank nicht richtig positioniert, gibt das Gerät ein akustisches Signal ab, die LED neben der Power-Taste leuchtet rot und der Luftbefeuchter gibt keinen Dampf ab, funktioniert aber weiterhin. Um den normalen Betrieb wiederherzustellen, füllen Sie Wasser in den Tank oder positionieren Sie den Tank richtig.

WIFI-LEITFADEN

INFORMATIONEN ZUR „SMART LIFE"-APP

Die „Smart Life"-App ist für Android und iOS verfügbar. Scannen Sie den entsprechenden QR-Code, um direkt zum Download zu gelangen.



Laden Sie die Smart Life-App herunter

INFORMATIONEN ZUR NUTZUNG DER APP

- Durch das Vorhandensein eines integrierten WLAN-Moduls können Sie die Funktionen des Geräts über das Heimnetzwerk verwalten.
- Voraussetzungen sind eine dauerhafte WLAN-Verbindung zum heimischen Modem und die kostenlose App „Smart Life".
- Laden Sie die „Smart Life"-App herunter und installieren Sie sie auf Ihrem Smartphone oder Tablet. Erstellen Sie Ihr Konto und melden Sie sich an
- Aktivieren Sie die WLAN-Funktion am Gerät.
- Platzieren Sie das Gerät in einem Abstand von ca. 5 Metern vom Router.
- Drücken Sie lange auf die Wifi-Taste, um die Netzwerkeinrichtung zu starten. Wenn die WLAN-Anzeige blinkt, können Sie eine WLAN-Verbindung herstellen

WARTUNG UND PFLEGE

AUFMERKSAMKEIT!
Bevor Sie mit Reinigungs- und Wartungsarbeiten fortfahren, ziehen Sie den Stecker aus der Steckdose.
WICHTIG: TAUCHEN SIE DEN LUFTBEFEUCHTER NICHT IN WASSER.

1. Reinigen des Gehäuses
   Schalten Sie das Gerät aus und ziehen Sie den Stecker, bevor Sie das Gerät reinigen oder bewegen. Verwenden Sie ein weiches Tuch, um Staub vom Produkt zu entfernen. Wenn dies nicht ausreicht, verwenden Sie ein weiches, mit Wasser und neutralem Reinigungsmittel angefeuchtetes Tuch bei einer Temperatur unter 40 °C.
   Lassen Sie das Gerät vollständig trocknen, bevor Sie es verwenden.
   Verwenden Sie keine ätzenden Reiniger oder Lösungsmittel wie Benzin oder Bleichmittel.
   Verwenden Sie zum Reinigen keine Öle, Chemikalien oder andere Gegenstände, die die Oberfläche beschädigen könnten.
   Sollte die Oberfläche des Gerätes während des Gebrauchs nass werden, reduzieren Sie die Luftfeuchtigkeit im Raum und trocknen Sie es sorgfältig ab.

2. Reinigen der Basis
   Entfernen Sie eventuell vorhandenes Restwasser im Sockel. Bei Bedarf mit frischem Wasser und einem weichen Tuch abspülen. Tauchen Sie die Basis nicht in Wasser.

3. Reinigung des Wassertanks
   Leeren Sie den Tank. Nehmen Sie den Deckel ab und reinigen Sie den Tank mit frischem Wasser oder einer Lösung aus Essig oder flüssigem Geschirrspülmittel und einem weichen Tuch. Gründlich mit Wasser abspülen.

4. Reinigung des Ultraschallverneblers
   Nachdem Sie das Gerät vom Stromnetz getrennt haben, entfernen Sie den Tank und entfernen Sie eventuell vorhandenes Restwasser aus Tank und Sockel. Verwenden Sie nur die mitgelieferte Bürste und reinigen Sie den Vernebler sehr vorsichtig. Achten Sie dabei darauf, ihn nicht zu zerkratzen oder zu beschädigen.

   Entfernung von Kalk
   Abhängig von der Art des verwendeten Wassers kann es erforderlich sein, das Gerät wöchentlich oder seltener zu reinigen, um die Bildung von Kalkablagerungen im Inneren des Geräts zu vermeiden. Bei besonders hartem und kalkhaltigem Wasser empfiehlt sich die Verwendung von destilliertem Wasser.
   Wenn das Entfernen von Kalkablagerungen schwierig wird, verwenden Sie die mitgelieferten Bürsten und gehen Sie wie folgt vor:
   Bereiten Sie eine Lösung aus weißem Essig (1 Esslöffel) und Wasser (1 Esslöffel) vor.
   Lassen Sie die Lösung 5 Minuten einwirken.
   Reinigen Sie bei Bedarf auch die Komponenten im Inneren des Produktbodens.
   Entfernen Sie die Lösung vorsichtig mit Wasser von der Basis.

5. Erhaltung
   Ziehen Sie bei Nichtgebrauch den Netzstecker und bewahren Sie das Gerät zusammen mit dieser Anleitung in der Originalverpackung an einem kühlen, belüfteten Ort auf.
   Stellen Sie sicher, dass Sie das Produkt wegräumen, nachdem Sie es sorgfältig getrocknet und das restliche Wasser vollständig entfernt haben.

6. Um maximale Sicherheit zu gewährleisten, überprüfen Sie regelmäßig den Zustand des Netzkabels. Wenn es durch Gebrauch beschädigt wird, wenden Sie sich für den Ersatz an ein autorisiertes Kundendienstzentrum.

Wenn eine Anomalie auftritt, versuchen Sie nicht, den Luftbefeuchter zu reparieren, sondern prüfen Sie anhand der folgenden Tabelle, ob das Problem behoben werden kann. Wenn das Problem weiterhin besteht, wenden Sie sich an ein Argoclima-Kundendienstzentrum.

Problem	Mögliche Ursache	Lösung
Es entsteht kein Dampf	Das Gerät ist ausgeschaltet	Schalten Sie das Gerät mit der Power-Taste ein
	Der Stecker ist nicht richtig eingesteckt	Ziehen Sie den Stecker aus der Steckdose und versuchen Sie erneut, das Gerät einzuschalten
	Stromausfall	Warten Sie, bis die Stromversorgung wiederhergestellt ist, und schalten Sie das Gerät ein
	Wassertank nicht eingesetzt	Positionieren Sie den Wassertank richtig
	Die Oberfläche des Ultraschallverneblers ist verschmutzt	Reinigen Sie den Ultraschallvernebler gemäß den Anweisungen in dieser Anleitung
Aus dem Produkt tritt Luft aus, aber kein Dampf	Die Oberfläche des Ultraschallverneblers ist verschmutzt	Reinigen Sie den Ultraschallvernebler gemäß den Anweisungen in dieser Anleitung
Es gibt einen ungewöhnlichen Geruch	Falsche Reinigung des Geräts oder Vorhandensein von Schmutzwasser	Reinigen Sie das Gerät gründlich und füllen Sie frisches Wasser ein
Auf Oberflächen in der Nähe des Geräts bildet sich ein weißes Pulver	Bei besonders hartem und kalkhaltigem Wasser kann sich eine gewisse Menge Kalksteinstaub bilden, der den Dampf, den das Gerät an die Umgebung abgibt, zusätzlich verstärkt.	Wir empfehlen, kalkfreies destilliertes Wasser zu verwenden und das Gerät sorgfältig von eventuellen Kalkrückständen zu reinigen
Das Gerät funktioniert nicht mehr	Es gibt kein Wasser oder der Füllstand ist zu niedrig	Trennen Sie das Gerät vom Stromnetz und füllen Sie Wasser ein
Es gibt ein ungewöhnliches Geräusch, das an Intensität zunimmt	Das Gerät kann auf einer instabilen oder geneigten Oberfläche aufgestellt werden	Stellen Sie den Luftbefeuchter auf eine ebene, stabile Oberfläche
Beim Einsetzen in den Tank tritt Wasser aus dem Gerät aus	Möglicherweise befindet sich überschüssiges Wasser im Tank	Überprüfen Sie den Wasserstand im Tank
Die Kontrollleuchte für die Dampfausstoßgeschwindigkeit blinkt.	Dies signalisiert, dass nach 3 Tagen ununterbrochener Nutzung eine Reinigung erforderlich ist.	Halten Sie die Taste für die Dampfausstoßgeschwindigkeit gedrückt, bis die Kontrollleuchte aufhört zu blinken.



HINWEIS FÜR DIE KORREKTE ENTSORGUNG DES PRODUKTS IN ÜBEREINSTIMMUNG MIT DEREUROPÄISCHEN RICHTLINIE 2012/19/EU

Lebensdauer darf das Gerät nicht zusammen mit dem Hausmüll entsorgt werden. Bringen Sie das Gerät in die entsprechenden Sammelstellen in Ihrem Wohnort oder zu Geschäften, die diesen Service anbieten. Die getrennte Entsorgung von elektrischen und elektronischen Geräten verhindert Umwelt- und Gesundheitsschäden, die durch unsachgemäße Entsorgung entstehen. Zudem können die Komponenten ggf. recycelt werden, um Energie und Rohstoffe zu sparen. Diese Geräte sind in jedem Fall getrennt zu entsorgen und das Symbol mit dem durchkreuzten Mülleimer weist Sie genau darauf hin.

improve your life

www.argoclima.com

Argoclima übernimmt keine Verantwortung für Fehler oder Ungenauigkeiten im Inhalt dieses Handbuchs und behält sich das Recht vor, jederzeit und ohne Vorankündigung Änderungen an diesem Handbuch vorzunehmen, die für technische oder kommerzielle Anforderungen als angemessen erachtet werden.