improve your life

CE

ES

HYDRO ZEN WF

HUMIDIFICADOR ULTRASÓNICO



INSTRUCCIONES DE USO

Leer las instrucciones detenidamente antes de encender el aparato o de hacer mantenimiento. Observar todas las instrucciones de seguridad; la inobservancia de las instrucciones puede ser fuente de accidentes y/o daños. Conservar estas instrucciones para consultas futuras.

V 12/25

INFORMACIÓN GENERAL SOBRE EL FUNCIONAMIENTO Y LA SEGURIDAD

- El aparato es un humidificador muy eficaz: utilice este humidificador únicamente como se describe en este manual. Cualquier otro uso no recomendado por el fabricante puede provocar incendio, descarga eléctrica o mal funcionamiento.
- Asegúrese de que el tipo de fuente de alimentación cumpla con los requisitos eléctricos del producto (220-240V~50 Hz).
- Este producto no es un juguete. Los niños deben ser supervisados adecuadamente para garantizar que no jueguen con el aparato.
- Los niños no deben jugar con el aparato.
- Este aparato puede ser utilizado por niños de edad mínima de 8 años y por personas con capacidades físicas, sensoriales o mentales reducidas, o con falta de experiencia o conocimientos, si han podido beneficiarse, por intermediación de una persona responsable de su seguridad, supervisión o instrucciones sobre el uso del aparato y por lo tanto han comprendido los posibles riesgos inherentes al mismo.
- La limpieza y el mantenimiento previstos por el usuario no deben ser realizados por niños sin supervisión.
- Desconecte la fuente de alimentación cuando no esté en uso o durante la limpieza. Un enchufe insertado podría provocar una descarga eléctrica o un accidente.
- Para desconectar el aparato, coloque el interruptor en la posición OFF y retire el enchufe de la toma. Sólo desconecte el enchufe. No tire del cable cuando apague el humidificador.
- No introduzca objetos en la salida de vapor. Esto podría provocar descargas eléctricas, mal funcionamiento u otros accidentes.
- No doble, arrastre, retuerza ni tire del cable a la fuerza.
- **No utilice el aparato si el cable o el enchufe están dañados.** Si el cable de alimentación estuviera dañado, deberá ser sustituido por el fabricante o su servicio de asistencia técnica o en todo caso por una persona igualmente cualificada, para evitar cualquier riesgo.
- No utilice el aparato en presencia de otros dispositivos eléctricos como ordenadores o instrumentos de precisión. La humedad o el polvo blanco en la humedad pueden provocar un mal funcionamiento de los aparatos.
- Cuando se produzca una anomalía (como olor a quemado o un

ruido anormal), apague el aparato y desenchúfelo inmediatamente. No desmonte, repare ni modifique este producto libremente. En caso de mal funcionamiento, comuníquese directamente con el centro de servicio.

- No sumerja el cable, el enchufe o cualquier otra parte del aparato en agua u otros líquidos.
- No toque el enchufe con las manos mojadas.
- No inhale el vapor emitido por la boquilla.
- No utilice disolventes ácidos o básicos para limpiar el interior de este aparato: los residuos podrían afectar el correcto funcionamiento del aparato.
- No utilice el aparato en superficies inestables, de lo contrario el flujo de agua saliente podría mojar el suelo o provocar un mal funcionamiento.
- No coloque el aparato sobre una superficie alta o inclinada, de lo contrario podría caerse debido a vibraciones o empujones accidentales. Colocar el aparato sobre una superficie inclinada podría provocar un mal funcionamiento del dispositivo que controla el nivel de agua en el humidificador con la consiguiente interrupción del funcionamiento o pérdida de agua.
- No exponga el humidificador directamente a la luz solar y no coloque el aparato sobre o cerca de un aire acondicionado: esto podría provocar deformaciones, pérdida de color o mal funcionamiento.
- No coloque el aparato sobre muebles o sobre un soporte con poca resistencia al calor: esto podría provocar deformaciones, pérdida de color de la base por sobrecalentamiento.
- No coloque el dispositivo en lugares con un campo magnético fuerte: esto podría provocar fallos de funcionamiento.
- No coloque el aparato sobre mantas o alfombras. Esto podría bloquear la entrada de aire debajo del aparato y provocar fallas o mal funcionamiento.
- No coloque el aparato sobre o cerca de muebles o cortinas. El vapor podría mojar los muebles o cortinas provocando pérdida de color o forma. Además, el polvo blanco contenido en el vapor podría alterar la superficie del mueble: por lo tanto, se aconseja no dirigir el chorro de vapor directamente hacia el mueble.
- No utilice el aparato cerca de bañeras, duchas, lavabos o piscinas.

ATENCIÓN

- Para mover el aparato, levante la base sin inclinar la unidad, para evitar derrames de agua.
- Para mover el aparato, levante la base sin inclinar la unidad, para evitar derrames de agua.
- Para llenar o vaciar el tanque, sostenga la parte superior de la unidad por ambos lados.
- Durante el funcionamiento no abra el aparato, no entre en contacto con el agua que se forma en la parte inferior, no raye el atomizador o el disco cerámico con objetos duros.
- El nebulizador ultrasónico interno es muy sensible. No lo toque con los dedos ni lo frote con accesorios metálicos para evitar reducciones en la emisión de vapor.
- ADVERTENCIA: Un ambiente excesivamente húmedo puede favorecer la proliferación de microorganismos: evite por tanto que las cortinas o alfombras absorban la humedad excesiva.
- También es una buena idea eliminar el agua que quede en el tanque después de cada uso y llenar el tanque de agua con agua limpia todos los días.
- Limpie el tanque de agua y el nebulizador cada 3 días y manténgalos limpios. No agregue fragancias aromáticas al agua del tanque.
- No conecte el aparato a la corriente eléctrica si no hay agua en el depósito o el aparato está al revés: esto provocará un mal funcionamiento del nebulizador.
- No mueva el aparato durante el funcionamiento: esto podría provocar fugas de agua o mal funcionamiento.
- Durante el funcionamiento, no toque el agua ni las partes internas del aparato con ninguna parte de su cuerpo.
- Durante la temporada de invierno el agua del depósito podría congelarse provocando averías. Retire el agua del tanque.
- Mantenga el dispositivo limpiando bien el tanque y el nebulizador con regularidad.
- El funcionamiento continuo del aparato con depósitos de suciedad podría provocar fallos de funcionamiento y mal funcionamiento.
- Durante las operaciones de limpieza, tenga cuidado de no dejar que el agua entre en la base del aparato para evitar daños.

- No deje agua en el tanque y en la línea de agua si el producto no está en uso.
- No inserte agua u objetos en la entrada y salida de aire, no bloquee la entrada y salida de aire. No ponga agua directamente en la tubería de agua.

  PRECAUCIÓN: EL INTERRUPTOR POWER NO ES EL ÚNICO MEDIO PARA DESCONECTAR LA ENERGÍA. SI EL APARATO NO ESTÁ EN USO, MOVIMIENTO O MANTENIMIENTO, QUITE SIEMPRE EL ENCHUFE DE LA TOMA.

- No utilice agua caliente para evitar daños a las piezas generadoras de vapor.

  El fabricante no se hace responsable si no se respetan las normas de seguridad y prevención de accidentes indicadas.

DESCRIPCIÓN DEL APARATO

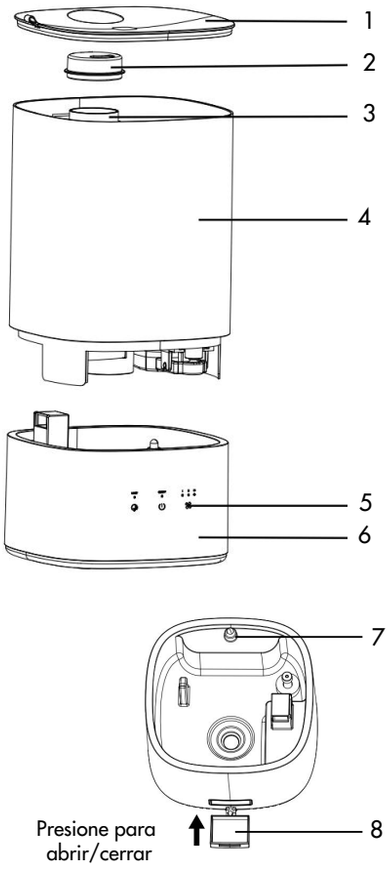

1. Tapa de salida de vapor
2. Tapa de salida de vapor
3. Tubo de salida de vapor
4. Tanque de agua
5. Panel de control con teclas táctiles
6. Base
7. Luz nocturna
8. Compartimento con esponja para aceites esenciales.

OPERACIONES ANTES DE LA PUESTA EN SERVICIO

Coloque el humidificador sobre una superficie plana y estable, manteniéndolo al menos a 15 cm de la pared y otros objetos. El humidificador debe colocarse sobre una superficie resistente al agua, evitando alfombras, manteles o cualquier superficie absorbente. Asegúrese de que el cable no esté conectado a la fuente de alimentación cuando coloque agua en el humidificador.

Para que el humidificador funcione, es necesario poner agua dentro del dispositivo.

Opción 1: Retire la tapa siguiendo la dirección de la flecha (Fig.1) e inserte el agua directamente en el tanque (Fig.2)

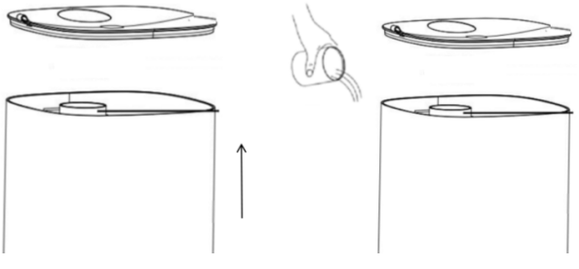

Fig.1 Fig.2

Opción 2: Retire la tapa siguiendo la dirección de la flecha (Fig.1), levante el tanque de agua siguiendo la dirección de la flecha (Fig.2). Después de insertar el agua en la base de la unidad, vuelva a colocar el tanque y la tapa, siguiendo la dirección de la flecha (Fig.3).

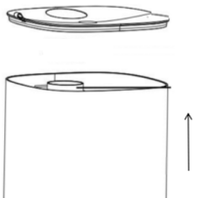

Fig.1

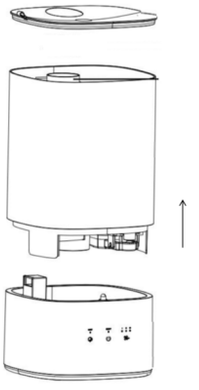

Fig.2

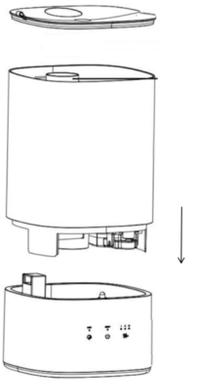

Fig.3

OPERACIÓN DE LA UNIDAD

PANEL DE CONTROL

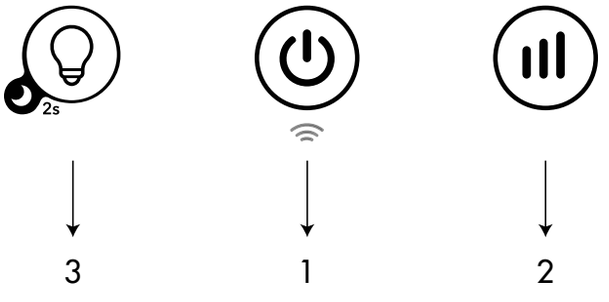

1. BOTÓN POWER Y WIFI
   Presione el botón POWER para encender o apagar la unidad.
   Manteniendo pulsado este botón podrás configurar Wifi (ver párrafo Guía Wifi).

2. BOTÓN DE AJUSTE DE VAPOR
   Presione este botón para ajustar el nivel de emisión de vapor en la siguiente secuencia circular: baja - media - alta.
   Si la luz de ajuste de vapor parpadea, es un recordatorio para limpiar el humidificador, lo cual se recomienda después de 3 días de uso continuo. Mantenga presionado el botón de velocidad de ajuste de vapor y el LED dejará de parpadear.

3. BOTÓN SLEEP Y LUZ NOCTURNA
   Presione este botón para encender o apagar la luz nocturna.
   Presione el botón durante 2 segundos para activar la función Sleep. Para desactivarlo presione cualquier tecla del panel de control.

   ALARMA DE TANQUE VACÍO
   Si no hay agua en el tanque o si el tanque no está colocado correctamente, la unidad emite una señal audible, el LED al lado del botón de Encendido se enciende en rojo y el humidificador deja de emitir vapor aunque continúa funcionando. Para restaurar el funcionamiento normal, agregue agua al tanque o vuelva a colocar el tanque correctamente.

GUÍA WIFI

INFORMACIÓN SOBRE LA APLICACIÓN "SMART LIFE"

La aplicación "Smart Life" está disponible para Android e iOS. Escanea el código QR correspondiente para acceder directamente a la descarga.

Descarga la aplicación Smart Life

INFORMACIÓN SOBRE EL USO DE LA APLICACIÓN

La presencia de un módulo wifi integrado le permite gestionar las funciones del dispositivo a través de la red doméstica.
Los requisitos previos son una conexión Wi-Fi permanente al módem doméstico y la aplicación gratuita "Smart Life".

1. Descargue e instale la aplicación "smart life" en su teléfono inteligente o tableta. Crea tu cuenta e inicia sesión
2. Activa la función wifi en el dispositivo.
3. Coloque el dispositivo a una distancia de aproximadamente 5 metros del enrutador.
4. Mantenga presionado el botón Wifi para iniciar la configuración de la red; cuando el indicador wifi parpadee, podrá conectar el wifi

MANTENIMIENTO Y CUIDADO

¡ATENCIÓN!
Antes de proceder a las operaciones de limpieza y mantenimiento, retire el enchufe de la toma de corriente.
IMPORTANTE: NO SUMERJA EL HUMIDIFICADOR EN AGUA.

1. Limpiar la carcasa
   Apague el aparato y retire el enchufe antes de limpiar o mover el aparato. Utilice un paño suave para quitar el polvo del producto. Si esto no es suficiente, utilice un paño suave humedecido con agua y detergente neutro a una temperatura inferior a 40°C.
   Deje que el aparato se seque completamente antes de usarlo.
   No aplique limpiadores corrosivos ni disolventes como gasolina o lejía.
   Al limpiar, no utilice aceites, productos químicos u otros objetos que puedan dañar la superficie.
   Si la superficie de la unidad se moja durante el uso, reduzca el nivel de humedad en la habitación y séquela con cuidado.

2. Limpiar la base
   Eliminar cualquier residuo de agua dentro de la base. Enjuague con agua dulce usando un paño suave si es necesario. No sumerja la base en agua.

3. Limpiar el tanque de agua
   Vacíe el tanque. Retire la tapa y limpie el tanque con agua dulce o una solución de vinagre o detergente líquido para platos con un paño suave. Enjuague bien con agua.

4. Limpieza del nebulizador ultrasónico
   Después de desconectar la unidad de la fuente de alimentación, retire el tanque y elimine el agua residual del tanque y la base. Utilice únicamente el cepillo suministrado y limpie el nebulizador con mucho cuidado, teniendo mucho cuidado de no rayarlo ni dañarlo.

5. Eliminación de cal
   Dependiendo del tipo de agua utilizada, puede ser necesario limpiar la unidad semanalmente o con menos frecuencia para evitar la formación de cal en el interior de la unidad. Si el agua es especialmente dura y rica en piedra caliza, se aconseja utilizar agua destilada.
   Si resulta difícil eliminar la cal, utilice los cepillos suministrados y siga el siguiente procedimiento:
   Prepare una solución a base de vinagre blanco (1 cucharada) y agua (1 cucharada).
   Dejar actuar la solución durante 5 minutos.
   Utilice la solución para limpiar el interior de la base con un paño suave.
   Si es necesario, limpie también los componentes del interior de la base del producto.
   Retire con cuidado la solución de la base con agua.

6. Conservación
   Cuando no esté en uso, desenchufe el cable de alimentación y guarde el aparato junto con este manual en la caja original en un lugar fresco y ventilado.
   Asegúrese de guardar el producto después de haberlo secado cuidadosamente y eliminado por completo el agua residual.

7. Para máxima seguridad, verifique periódicamente el estado del cable de alimentación; si está dañado por el uso, comuníquese con un Centro de Asistencia autorizado para su reemplazo.

Cuando se produzca una anomalía, no intente reparar el humidificador, compruebe si se puede solucionar consultando la tabla siguiente. Si el problema persiste contactar con un Centro de Asistencia Argoclima.

Problema	Posible causa	Solución
No se produce vapor	El aparato está apagado. El enchufe no está insertado correctamente. Fallo de energía Tanque de agua no insertado La superficie del nebulizador ultrasónico está sucia.	Encienda la unidad con el botón de encendido Retire el enchufe de la toma de corriente e intente encender la unidad nuevamente. Espere a que se restablezca la energía y encienda la unidad. Coloque el tanque de agua correctamente Limpie el nebulizador ultrasónico según las instrucciones de este manual.
Del producto sale aire pero no vapor.	La superficie del nebulizador ultrasónico está sucia.	Limpie el nebulizador ultrasónico según las instrucciones de este manual.
Hay un olor anormal	Limpieza incorrecta de la unidad o presencia de agua sucia.	Limpie la unidad a fondo e inserte agua dulce.
Se forma un polvo blanco en las superficies cercanas a la unidad.	Si el agua es particularmente dura y rica en cal, se puede formar una cierta cantidad de polvo de piedra caliza, que se suma al vapor que el aparato emite al ambiente.	Recomendamos utilizar agua destilada sin cal y limpiar cuidadosamente la unidad de posibles residuos de cal.
La unidad deja de funcionar	No hay agua o el nivel es demasiado bajo	Desconecte la unidad de la fuente de alimentación e inserte agua.
Hay un ruido anómalo que aumenta de intensidad.	La unidad puede colocarse sobre una superficie inestable o inclinada.	Coloque el humidificador sobre una superficie plana y estable.
Sale agua de la unidad cuando la pones en el tanque.	Puede haber exceso de agua en el tanque.	Comprobar el nivel del agua en el tanque.
La luz de velocidad de salida de vapor parpadea	Indica la necesidad de limpieza después de 3 días de uso continuo	Mantenga presionado el botón de velocidad de salida de vapor y dejará de parpadear



ADVERTENCIA PARA LA ELIMINACIÓN CORRECTA DEL PRODUCTO SEGÚN ESTABLECE LA DIRECTIVA EUROPEA 2012/19/UE

Al final de su vida útil, este equipo no debe eliminarse junto a los desechos domésticos.Debe entregarse a centros específicos de recogida diferenciada locales o a distribuidores que facilitan este servicio Eliminar por separado un equipo eléctrico y electrónico significa evitar posibles consecuencias negativaspara el medio ambiente y la salud derivadas de una eliminación inadecuada y permite reciclar los materiales que locomponen, obteniendo asi un ahorro importante de energía y recursos. Para subrayar la obligación de eliminar por separado estos equipos, en el producto aparece un contenedor de basura tachado.

improve your life

www.argoclima.com

Argoclima no asume ninguna responsabilidad por cualquier error o inexactitud en el contenido de este manual y se reserva el derecho de realizar cualquier cambio a este manual, en cualquier momento y sin previo aviso, que considere apropiado por cualquier requerimiento técnico o comercial.