improve your life

IT

HYDRO ZEN WF

UMIDIFICATORE AD ULTRASUONI



ISTRUZIONI PER L'USO

Leggere attentamente le istruzioni prima di attivare l'apparecchio oppure fare manutenzione. Osservare tutte le istruzioni di sicurezza; la mancata osservanza delle istruzioni può portare a incidenti e/o danni. Conservare queste istruzioni per futuro riferimento.

V 12/25

INFORMAZIONI GENERALI DI FUNZIONAMENTO E SICUREZZA

- L'apparecchio è un umidificatore molto efficace: utilizzare questo umidificatore solo come descritto in questo manuale. Qualsiasi altro uso non consigliato dal costruttore può causare incendi, scosse elettriche, o malfunzionamenti.
- Assicurarsi che il tipo di alimentazione elettrica sia conforme alle richieste elettriche del prodotto (220-240V~50 Hz).
- Questo prodotto non è un giocattolo. I bambini devono essere debitamente supervisionati al fine di assicurarsi che non giochino con l'apparecchio.
- I bambini non devono giocare con l'apparecchio
- Questo apparecchio può essere usato da bambini di età non inferiore a 8 anni e da persone con ridotte capacità fisiche, sensoriali o mentali, oppure con mancanza di esperienza o di conoscenza, se hanno potuto beneficiare, attraverso l'intermediazione di una persona responsabile della loro sicurezza, di una sorveglianza o di istruzioni riguardanti l'uso dell'apparecchio e quindi hanno capito i possibili rischi ad esso inerenti.
- La pulizia e la manutenzione destinata ad essere effettuata dall'utlizzatore non deve essere effettuata da bambini senza sorveglianza.
- Disinserire l'alimentazione della rete in caso di non utilizzo o pulizia. Una spina di alimentazione inserita potrebbe causare scosse elettriche o incidenti.
- Per disconnettere l'apparecchio, mettere l'interruttore in posizione OFF e rimuovere la spina dalla presa. Tirare solo la spina. Non tirare il cavo quando spegnete l'umidificatore.
- Non inserire oggetti nella bocca di emissione del vapore. Questo potrebbe causare scossa elettrica, malfunzionamenti o altri incidenti.
- Non piegare, trascinare, attorcigliare o estrarre il cavo con forza.
- Non utilizzare l'apparecchio in presenza di cavo o spina danneggiati. Se il cavo di alimentazione è danneggiato, esso deve essere sostituito dal costruttore o dal suo servizio assistenza tecnica o comunque da una persona con qualifica similare, in modo da prevenire ogni rischio.
- Non utilizzare l'apparecchio in presenza di altri apparecchi elettrici come computer o strumentazione di precisione. L'umidità o la polvere

bianca presente nell'umidità potrebbe causare un malfunzionamento degli apparecchi.

- Quando si verifica un'anomalia (come odore di bruciato oppure un rumore anomalo), spegnere l'apparecchio ed estrarre la spina immediatamente. Non smontare, riparare o modificare questo prodotto liberamente. In caso di malfunzionamento, contattare direttamente il centro di assistenza.
- Non immergere il filo, la spina o qualsiasi altro elemento dell'apparecchio in acqua o in altri liquidi.
- Non toccare la spina con le mani bagnate.
- Non inalare il vapore emesso dalla bocchetta.
- Non usare solventi acidi o basici per pulire l'interno di questo apparecchio: i residui potrebbero influire sul buon funzionamento dell'apparecchio.
- Non utilizzare l'apparecchio su superfici instabili, altrimenti il flusso d'acqua in uscita potrebbe bagnare il suolo oppure causare malfunzionamento.
- Non collocare l'apparecchio su una superficie alta o pendente, altrimenti potrebbe cadere durante una vibrazione o una spinta accidentale. Collocando l'apparecchio su una superficie pendente ci potrebbe essere un malfunzionamento del dispositivo che controlla il livello dell'acqua nell'umidificatore con una conseguente interruzione del funzionamento o perdita di acqua.
- Non esporre l'umidificatore direttamente alla luce del sole e non mettere l'apparecchio sopra o vicino ad un condizionatore: questo potrebbe causare deformazione, perdita di colore o anomalie nel funzionamento.
- Non mettere l'apparecchio sui mobili o su un supporto con scarsa resistenza al calore: questo potrebbe causare deformazione, perdita di colore della base a causa di surriscaldamento.
- Non mettere l'apparecchio in luoghi con forte campo magnetico: questo potrebbe causare anomalie di funzionamento.
- Non appoggiare l'apparecchio sopra coperte o tappeti. Questo potrebbe bloccare l'entrata di aria sotto all'apparecchio e causare guasti o malfunzionamento.
- Non collocare l'apparecchio sopra o vicino a mobili o a tende. Il vapore potrebbe bagnare i mobili o le tende causando perdita di

colore o forma. Inoltre, la polvere bianca contenuta nel vapore potrebbe alterare la superficie dei mobili: è opportuno quindi non direzionare il getto di vapore direttamente verso i mobili.
- Non utilizzare l'apparecchio nelle immediate vicinanze di vasche da bagno, docce, lavabi o piscine.

ATTENZIONE
- Per spostare l'apparecchio, sollevare la base senza inclinare l'unità, per evitare fuoriuscite di acqua.
- Per riempire o svuotare il serbatoio, prendere la parte superiore dell'unità ai due lati.
- Durante il funzionamento, non aprire l'apparecchio, non entrare in contatto con l'acqua che si forma nella parte inferiore, non graffiare l'atomizzatore il disco ceramico con oggetti duri.
- Il nebulizzatore interno ad ultrasuoni è altamente sensibile. Non toccarlo con le dita e non sfregarlo con accessori metallici per evitare riduzioni nell'emissione di vapore.
- ATTENZIONE: Un ambiente eccessivamente umido può favorire il proliferare di microrganismi: evitare quindi che tende o tappeti assorbano eccessiva umidità.
- Inoltre è bene rimuovere eventuale acqua rimasta nel serbatoio dopo ogni uso e riempire il serbatoio dell'acqua con acqua pulita tutti i giorni.
- Pulire il serbatoio dell'acqua e il nebulizzatore ogni 3 giorni e tenerli puliti. Non aggiungere fragranze aromatiche all'acqua del serbatoio.
- Non collegare l'apparecchio all'alimentazione se non c'è acqua nel serbatoio o l'apparecchio è capovolto: questo comporterà un malfunzionamento del nebulizzatore.
- Non muovere l'apparecchio durante il funzionamento: questo potrebbe causare perdite di acqua o malfunzionamenti.
- Durante il funzionamento non toccare l'acqua o le parti interne dell'apparecchio con qualsiasi parte del corpo.
- Durante la stagione invernale l'acqua nel serbatoio potrebbe congelare, causando malfunzionamenti. Togliere l'acqua dal serbatoio.
- Fare manutenzione all'apparecchio pulendo bene il serbatoio e il nebulizzatore regolarmente.
- Il funzionamento continuo dell'apparecchio con deposito di sporco

potrebbe causare guasti operativi e malfunzionamenti.

- Durante le operazioni di pulizia fare attenzione a non far fuoriuscire l'acqua nella base dell'apparecchio, per evitare che si danneggi.
- Non lasciare l'acqua nel serbatoio e nel condotto dell'acqua se il prodotto non viene utilizzato.
- Non inserire l'acqua oppure oggetti nell'ingresso ed uscita dell'aria, non bloccare l'ingresso e l'uscita dell'aria. Non inserire l'acqua direttamente nel condotto dell'acqua.

ATTENZIONE: L'INTERRUTTORE POWER NON E' L'UNICO MEZZO PER SCOLLEGARE L'ALIMENTAZIONE. IN CASO DI NON UTILIZZO, SPOSTAMENTO O MANUTENZIONE DELL'APPARECCHIO, ESTRARRE SEMPRE LA SPINA DALLA PRESA.

- Non utilizzare acqua calda per evitare danni alle parti che generano vapore.

Il produttore non può essere ritenuto responsabile se non vengono rispettate le norme di sicurezza e antinfortunistiche indicate.

DESCRIZIONE DELL'APPARECCHIO

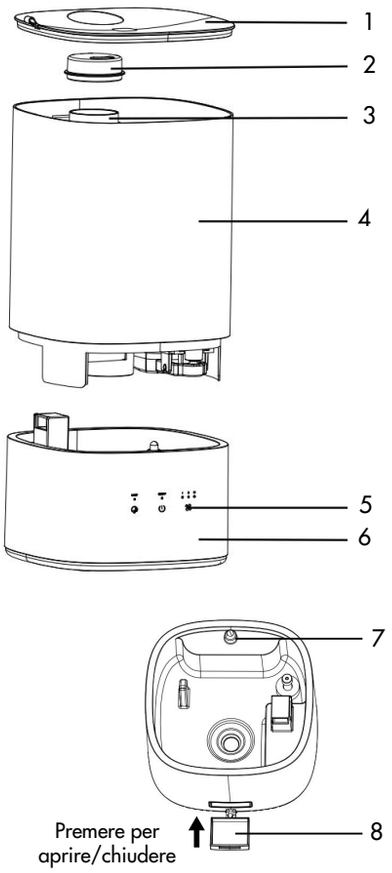

1. Coperchio uscita del vapore
2. Tappo uscita del vapore
3. Tubo uscita del vapore
4. Tanica dell'acqua
5. Pannello di controllo tasti touch
6. Base
7. Luce notturna
8. Vano con spugna per oli essenziali

OPERAZIONI PRIMA DELLA MESSA IN FUNZIONE

Posizionare l'umidificatore su una superficie piana e stabile, mantenedolo ad una distanza di almeno 15 cm dal muro a da altri oggetti. L'umidificatore va collocato su una superificie resistente all'acqua, evitando tappeti, tovaglie o qualsiasi superificie assorbente. Assicurarsi che il cavo non sia collegato all'alimentazione elettrica quando viene inserita l'acqua nell'umidificatore.

Per far funzionare l'umidificatore é necessario inserire dell'acqua all'interno dell'apparecchio.

Opzione 1: Rimuovere il coperchio seguendo la direzione della freccia (Fig.1) ed inserire l'acqua direttamente nella tanica (Fig.2)

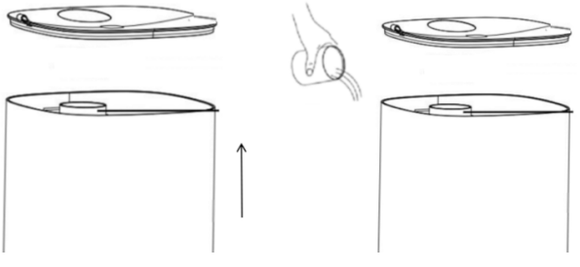

Fig.1

Fig.2

Opzione 2: Rimuovere il coperchio seguendo la direzione della freccia (Fig.1), sollevare la tanica dell'acqua seguendo la direzione della freccia (Fig.2). Dopo aver inserito l'acqua nella base dell'unità, riposizionare la tanica ed il coperchio, seguendo la direzione della freccia (Fig.3).

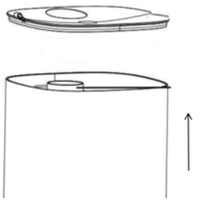

Fig.1

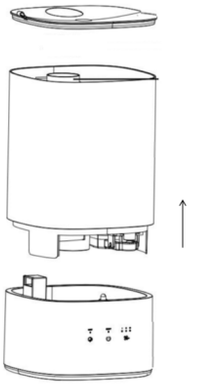

Fig.2

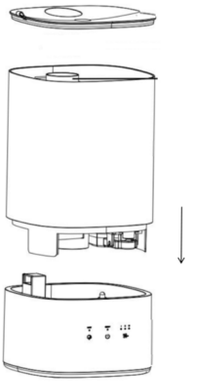

Fig.3

FUNZIONAMENTO DELL'UNITA'

PANNELLO DI CONTROLLO

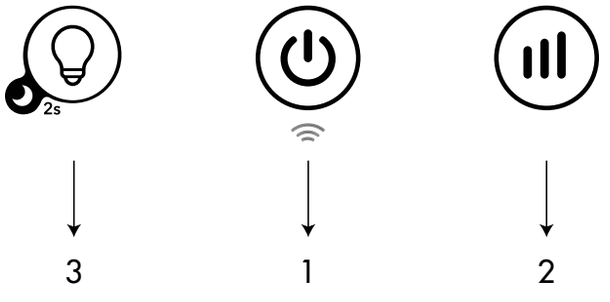

1. TASTO POWER E WIFI
   Premere il tasto POWER per accendere o spegnere l'unità.
   Tenendo premuto questo tasto é possibile configurare il Wifi (vedi paragrafo Guida alla Wifi).

2. TASTO REGOLAZIONE VAPORE
   Premere su questo tasto regolare il livello di emissione del vapore nella seguente sequenza circolare: basso - medio - alto.
   Se la spia di regolazione del vapore lampeggia, è un pro-memoria per la pulizia dell'umidificatore, consigliata dopo 3 giorni di utilizzo in continuo. Tenendo premuto il tasto della velocità di emissione del vapore e il LED smetterà di lampeggiare.

3. TASTO SLEEP E LUCE NOTTURNA
   Premere questo tasto attivare o disattivare la luce notturna.
   Premere il tasto per 2 secondi per attivare la funzione Sleep. Per disattivarla premere un tasto qualsiasi sul pannello di controllo.

ALLARME TANICA VUOTA

Se non é presente acqua nella tanica oppure se la tanica non é correttamente posizionata, l'unità emette un segnale sonoro, il LED in corrispondenza del tasto Power si illumina di colore rosso e l'umidificatore arresta l'emissione del vapore pur continando a funzionare. Per ripristinare il normale funzionamento, aggiungere acqua nella tanica o riposizionare la tanica correttamente.

GUIDA ALLA WIFI

INFORMAZIONI SULL'APP "SMART LIFE"

L'App "Smart Life" é disponibile per Android e iOS. Scansionare il codice QR corrispondente per accedere direttamente al download.



Scaricare l'app Smart Life

INFORMAZIONI SULL'UTILIZZO DELLA APP

La presenza di modulo wifi integrato consente di gestire le funzionalità dell'apparecchio attraverso la rete domestica. I prerequisiti sono una connessione Wi-Fi permanente al modem di casa e l'app gratuita "Smart Life".

1. Scaricare ed installare sul proprio smartphone o Tablet l'App "Smart Life". Creare il proprio account e fare il Login
2. Attivare la funzione WIFI sull'apparecchio.
3. Posizionare l'apparecchio ad una distanza di circa 5 metri dal router.
4. Tenere premuto il pulsante "Wifi" per avviare la configurazione di rete, quando l'indicatore WIFI lampeggia, è possibile collegare il WIFI
5. Seguire i vari passaggi per la configurazione.

MANUTENZIONE E CURA

ATTENZIONE!

Prima di procedere a operazioni di pulizia e manutenzione, togliere la spina dalla presa di corrente.

IMPORTANTE: NON IMMERGERE L'UMIDIFICATORE IN ACQUA.

1. Pulizia dell'involucro

   Spegnere l'apparecchio e rimuovere la spina prima di effettuare operazioni di pulizia o di spostamente dell'apparecchio. Usare un panno morbido per rimuovere la polvere dal prodotto. Se questo non basta, usare un panno morbido inumidito con acqua e detergente neutro a temperatura inferiore a 40°C.
   Lasciare asciugare completamente l'apparecchio prima di utilizzarlo.
   Non applicare detergenti corrosivi o solventi quali benzina o candeggina.
   Durante la pulizia non usare oli, sostanze chimiche o altri oggetti che possano danneggiare la superficie.
   Nel caso in cui durante l'utilizzo la superficie dell'unità diventa bagnata, ridurre il livello di umidità in ambiente ed asciugare con cura.

2. Pulizia della base

   Eliminare eventuali residui di acqua all'interno della base. Risciacquare con acqua fresca utilizzando un panno morbido, se necessario. Non immergere la base nell'acqua.

3. Pulizia della tanica dell'acqua

   Svuotare la tanica. Rimuovere il coperchio e pulire la tanica con acqua fresca o con una soluzione a base di aceto oppure di detersivo liquido per piatti utilizzando un panno morbido. Riscquare accuratamente con acqua.

4. Pulizia del nebulizzatore ad ultrasuoni

   Dopo aver scollegato l'unità dall'alimentazione elettrica, rimuovere la tanica ed eliminare eventuali residui d'acqua dalla tanica e dalla base. Utilizzare esclusiamente la spazzola in dotazione e pulire molto delicatamente il nebulizzatore, facendo molta attenzione per non graffiarlo o danneggiarlo.

   Eliminazione del calcare

   A seconda della tipologia di acqua utilizzata, può essere necessario pulire l'unità settimanalmente oppure con meno frequenza per evitare la formazione del calcare all'interno dell'unità. Se l'acqua é particolarmente dura e ricca di calcare é consigliabile utilizzare acqua distillata.
   Se la rimozione del calcare diventa utilizzar la spazzole in dotazione e seguire la seguente procedura:
   Preparare una soluzione a base di aceto bianco (1 cucchiaio) e acqua (1 cucchiaio)
   Lasciare agire la soluzione per 5 minuti.
   Utilizzare la soluzione per pulire l'interno della base con un panno morbido.
   Se necessario pulire anche i componenti all'interno della base del prodotto.
   Rimuovere accuratamente la soluzione dalla base con acqua.

5. Conservazione

   Nei periodi di non utilizzo, scollegare il cavo di alimentazione e conservare l'apparecchio insieme a questo manuale nella scatola originale in luogo fresco e ventilato.
   Assicurarsi di riporre il prodotto dopo aver accuratamente asciugato il prodotto ed eliminato cpmpletamente ogni residuo d'acqua.

6. Per la massima sicurezza verificare periodicamente lo stato del cavo di alimentazione; qualora fosse danneggiato dall'uso, per la sostituzione, rivolgersi ad Centro Assistenza autorizzato.

Quando si verifica un'anomalia non tentare di riparare l'umidificatore, verificare se può essere risolta consultando la tabella sottostante. Se il problema persiste rivolgersi ad un centro Assistenza Argoclima.

Problema	Possibile causa	Soluzione
Non viene prodotto il vapore	L'apparecchio è spento	Accendere l'unità con il tasto Power
	La spina non è inserita correttamente	Rimuovere la spina dalla presa di corrente e riprovare ad accendere l'unità
	Interruzione di corrente	Attendere il ripristino della corrente ed accendere l'unità
	Tanica dell'acqua non inserita	Posizionare correttamente la tanica dell'acqua
	La superficie del nebulizzatore a ultrasuoni è sporca	Pulire il nebulizzatore ad ultrasuoni come da istruzioni sul presente manuale
Dal prodotto fuoriesce dell'aria ma non il vapore	La superficie del nebulizzatore ad ultrasuoni é sporca	Pulire il nebulizzatore ad ultrasuoni come da istruzioni sul presente manuale
C'é un odore anomalo	Pulizia dell'unità non corretta oppure presenza di acqua sporca	Pulire accuratamente l'unità ed inserire acqua fresca
Si forma una polvere bianca sulle superifici nelle vicinanze dell'unità	Se l'acqua é particolarmente dura e ricca di calcare si può formare una certa quantità di polvere di calcare, che si aggiunge al vapore che l'unità emette in ambiente	Si consiglia di utilizzare acqua distallata priva di calcare e di pulire con cura l'unità da eventuali residui di calcare
L'unità smette di funzionare	L'acqua non é presente oppure il livello é troppo basso	Scollegare l'unità dall'alimentazione elettrica ed inserire l'acqua
C'é un rumore anomalo che aumenta d'intensità	L'unità potrebbe essere posizionata su una superificie instabile o inclinata	Collocare l'umidificatore sopra una superficie piana e stabile
L'acqua fuoriesce dall'unità quando si inserisce nella tanica	Potrebbe esserci acqua in eccesso nella tanica	Verificare il livello dell'acqua nella tanica
La spia della velocità di emissione del vapore lampeggia	Segnala la necessità di pulizia dopo 3 giorni di utilizzo continuo	Tenere premuto il tasto della velocità di emissione del vapore e smetterà di lampeggiare



INFORMAZIONE PER IL CORRETTO SMALTIMENTO DEL PRODOTTO ai sensi dell'art. 26 D.Lgs 14/03/14, no. 49 "ATTUAZIONE DELLA DIRETTIVA EUROPEA 2012/19/UE SUI RIFIUTI DA APPARECCHIATURE ELETTRICHE ED ELETTRONICHE"

Alla fine della sua vita utile questo apparecchio non deve essere smaltito insieme ai rifiuti domestici. Richiamiamo l'importante ruolo del consumatore nel contribuire al riutilizzo, al riciclaggio e ad altre forme di recupero di tali rifiuti. L'apparecchio deve essere consegnato in modo differenziato presso appositi centri di raccolta comunali oppure gratuitamente presso i rivenditori, all'atto dell'acquisto di una nuova apparecchiatura di tipo equivalente. Per prodotti di dimensione esterna inferiore a 25 cm tale servizio di ritiro gratuito del rifiuto deve essere obbligatoriamente fornito gratuitamente dai rivenditori di grandi dimensioni (superficie di vendita di almeno 400m2) anche nel caso in cui non venga acquistata alcuna apparecchiatura equivalente. Smaltire separatamente un apparecchio elettrico ed elettronico consente di evitare possibili effetti negativi sull'ambiente e sulla salute umana derivanti da uno smaltimento inadeguato e permette di recuperare ericiclare i materiali di cui è composto, con importanti risparmi di energia e risorse. Per sottolineare l'obbligo di smaltire separatamente queste apparecchiature, sul prodotto è riportato il simbolo del cassonetto barrato.

argo

improve your life

www.argoclima.com

Argoclima non si assume responsabilità per eventuali errori o inesattezze nel contenuto di questo manuale e si riserva il diritto di apportare al presente, in qualunque momento e senza preavviso, eventuali modifiche ritenute opportune per qualsiasi esigenza di carattere tecnico o commerciale.