هو -هي

دراي إيفو مينت 13

مزيل الرطوبة



تعليمات الاستخدام

اقرأ التعليمات بعناية قبل تشغيل الجهاز أو صيانته. التزم بجميع تعليمات السلامة؛ فقد يؤدي عدم اتباعها إلى وقوع حوادث و/أو تلف.

احتفظ بهذه التعليمات للرجوع إليها في المستقبل.

الإصدار



قبل تثبيت الوحدة واستخدامها، يرجى قراءة التعليمات.



تحتوي الوحدة على غاز قابل للاشتعال .R290



بالنسبة لأي إصلاحات، اتصل دائمًا بمركز خدمة معتمد واتبع بدقة محتويات دليل الخدمة.



قبل تثبيت الوحدة، يرجى قراءة دليل التثبيت.

مبرد R290

•

لأداء وظائفه، يحتوي مكيف الهواء على دائرة تبريد داخلية تُدوّ ر مادة تبريد صديقة للبيئة: - R290معامل الاحترار العالمي)0.02 = (GWP .

• مادة تبريد قابلة للاشتعال وعديمة الرائحة، تتميز بخصائص ديناميكية حرارية ممتازة تُسهم في كفاءة عالية في استهلاك الطاقة.

انتباه:

نظرًا لقابلية هذا المبرد للاشتعال، يوصى باتباع تعليمات السلامة المذكورة في هذا الدليل بدقة.

لا تستخدم أي أجهزة لتسريع عملية إزالة الجليد أو للتنظيف غير تلك الموصى بها.
لإجراء الإصلاحات، اتبع تعليمات الشركة المصنعة فقط بدقة: اتصل دائمًا بمركز الخدمة

مُصرَّح له.

أية إصلاحات يقوم بها أفراد غير مؤهلين قد تكون خطيرة.
يجب تخزين الجهاز في غرفة لا تحتوي على مصادر اشتعال تعمل بشكل مستمر (على سبيل المثال: اللهب المكشوف، أو جهاز غاز يعمل، أو سخان كهربائي يعمل).

لا تقم بثقب الوحدة أو حرقها.

يجب تركيب الجهاز واستخدامه وتخزينه في غرفة تبلغ مساحتها الأرضية أكثر من 4متر مربع.
يحتوي الجهاز على غاز قابل للاشتعال .R290
يرجى ملاحظة أن المبردات ليس لها رائحة.









معلومات عامة عن التشغيل والسلامة

•هذا الجهاز هو جهاز فعال للغاية لإزالة الرطوبة، وهو مصمم للاستخدام المنزلي فقط!

•استخدم مزيل الرطوبة هذا فقط كما هو موضح في هذا الدليل.
قد يؤدي أي استخدام آخر غير الموصى به من قبل الشركة المصنعة إلى نشوب حريق أو حدوث صدمة كهربائية أو عطل.

•يجب وضع الوحدة دائمًا في وضع مستقيم لأنها تحتوي على مادة تبريد.

•بعد فتح الوحدة، ضعها في وضع مستقيم للسماح للمبرد بالاستقرار وانتظر لمدة ساعتين قبل استخدامها.
•تأكد من أن نوع مصدر الطاقة يتوافق مع الجهد المطلوب 240-220)فولت 50/~هرتز).

•نوع المصهر: 4T، 3N، 334، 250V، لا يمكن أن تتجاوز الكهرباء المارة عبر المصهر 2A(راجع البيانات الموضحة على لوحة بيانات المنتج).

•يمكن استخدام هذا الجهاز من قبل الأطفال من سن 8سنوات فما فوق والأشخاص ذوي القدرات البدنية أو الحسية أو العقلية المحدودة، أو الذين يفتقرون إلى الخبرة والمعرفة، بشرط أن يكونوا تحت الإشراف أو أن يتلقوا تعليمات حول كيفية استخدام الجهاز بأمان وأن يفهموا المخاطر التي ينطوي عليها.

•لا يجوز للأطفال اللعب بالجهاز.
•لا يجوز للأطفال القيام بأعمال التنظيف والصيانة دون إشراف.

تأكد من تركيب القابس بإحكام. لا تستخدم قابسًا متعدد الاستخدامات. لا تلمس القابس بأيدٍ مبللة.

•تأكد من أن القابس نظيف.
•يُسمح للأطفال الذين تتراوح أعمارهم بين 3إلى 8سنوات بتشغيل الجهاز وإيقاف تشغيله فقط إذا تم وضعه في وضع التشغيل الطبيعي وإذا تم تزويدهم بإرشادات حول كيفية استخدام الجهاز بطريقة آمنة وفهم المخاطر التي ينطوي عليها ذلك.

•لا يُسمح للأطفال الذين تتراوح أعمارهم بين 3إلى 8سنوات بتوصيل الجهاز بالكهرباء أو ضبط تشغيله أو تنظيفه أو إجراء الصيانة اللازمة عليه.

•افصل مصدر الطاقة الرئيسي عندما لا يكون قيد الاستخدام أو أثناء التنظيف.

قد يؤدي إدخال قابس الطاقة إلى حدوث صدمة كهربائية أو حوادث.

لفصل الجهاز، أوقف تشغيله بالضغط على زر التشغيل، ثم افصل القابس من المقبس. اسحب القابس فقط، ولا تسحب السلك.

•لا تقم بثني أو سحب أو لف أو سحب الكابل بقوة.
•لا تستخدم الجهاز إذا كان السلك أو القابس تالفًا.
قد يكون هناك خطر نشوب حريق أو صدمة كهربائية. في حال تلف سلك الطاقة، يجب استبداله لدى مركز خدمة معتمد.

مساعدة.

•لا تضع أشياء ثقيلة على الجهاز.
•لتجنب انسكاب الماء، قم بتفريغ خزان الماء قبل تحريك الجهاز.

•لا تقم بإمالة جهاز إزالة الرطوبة على جانبه أو قلبه رأسًا على عقب، حيث قد يؤدي تسرب الماء إلى إتلاف الجهاز.

•لا تستخدم الجهاز على الأسطح غير المستقرة أو المنحدرة: قد يؤدي تسرب المياه إلى حدوث خلل أو اهتزازات غير طبيعية، مما يؤدي إلى الضوضاء.

•يجب وضع جهاز إزالة الرطوبة على مسافة لا تقل عن 50سم من الحائط أو أي عائق آخر، لتبديد الحرارة

بشكل صحيح.

•أغلق جميع النوافذ المفتوحة لتحقيق أعلى كفاءة ممكنة لإزالة الرطوبة.

•لا تقم بإدخال أي أشياء أو إبر في شبكة مخرج الهواء.
•لا تقم بتغطية منافذ خروج الهواء وشبكات السحب بأي شكل من الأشكال.

انتباه!

في حال حدوث عطل، أوقف تشغيل الجهاز وافصله عن الكهرباء فورًا. لا تقم بتفكيك أو إصلاح أو تعديل هذا المنتج. في حال حدوث عطل، اتصل بمركز الخدمة مباشرةً.

•لا تغمر السلك أو القابس أو أي جزء آخر من الجهاز
في الماء أو السوائل الأخرى.
•لا تعرض جهاز إزالة الرطوبة لأشعة الشمس مباشرة.
•احفظ الجهاز بعيدًا عن مصادر الحرارة التي قد تسبب تشوه البلاستيك.

•لا تستخدم المبيدات الحشرية أو الزيوت أو دهانات الرش حول الجهاز؛ فقد يؤدي ذلك إلى إتلاف البلاستيك أو التسبب في نشوب حريق.

•أبقِ الغازات أو الزيوت القابلة للاشتعال بعيدًا عن الجهاز! •لا تُحرّك الجهاز أثناء التشغيل: فقد يُسبب ذلك تسربًا للمياه أو أعطالًا. •في حال تداخله مع أجهزة كهربائية أخرى، ضع الجهازين على بُعد 70سم على الأقل. •هذا الجهاز غير مُصمّم للاستخدام من قِبل الأشخاص (بما في ذلك الأطفال) ذوي القدرات البدنية أو الحسية أو العقلية المحدودة، أو الذين يفتقرون إلى الخبرة والمعرفة، إلا إذا خضعوا للإشراف أو التوجيه بشأن استخدام الجهاز من قِبل شخص مسؤول عن سلامتهم.

وصف الجهاز

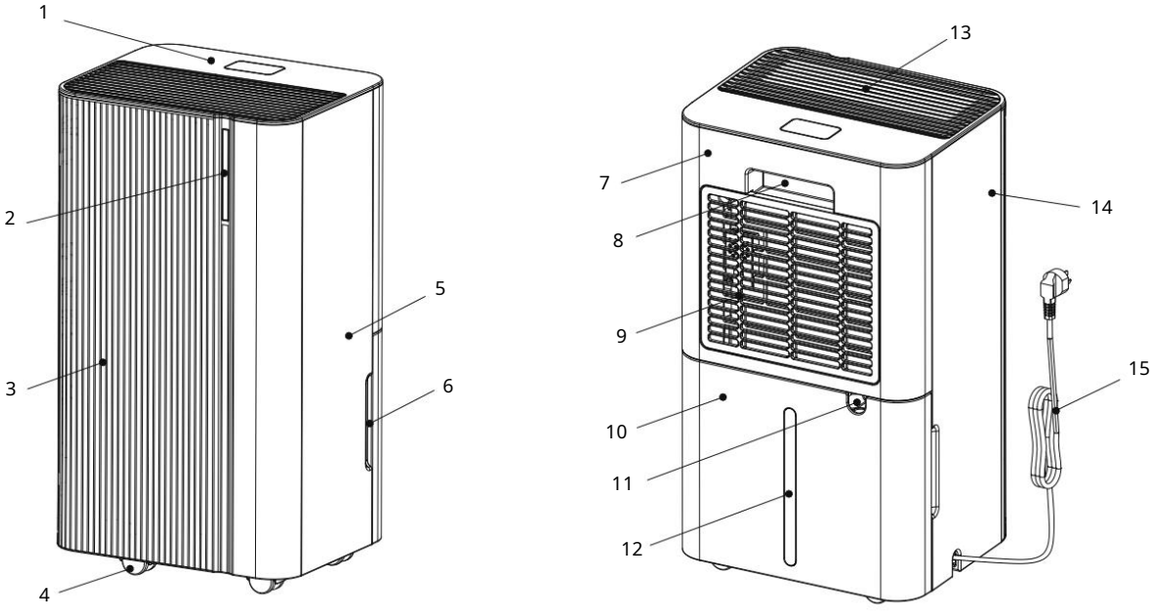

1.لوحة التحكم 2.مصباح LED إضاءة مع مستشعر الرطوبة 3.اللوحة الأمامية 4.العجلات 5.اللوحة الجانبية اليمنى 6.غطاء خزان المياه 7.اللوحة الخلفية 8.المقبض
9.مدخل هواء مع فلتر غبار 10.خزان مياه 11.فتحة تصريف التكثيف المستمر
12.مؤشر مستوى مياه خزان المياه 13.مخرج هواء 14.اللوحة الجانبية اليسرى
15.سلك الطاقة

العمليات والفحوصات قبل بدء التشغيل

يجب الحفاظ على المسافات التالية لضمان التشغيل الفعال لجهاز إزالة الرطوبة.

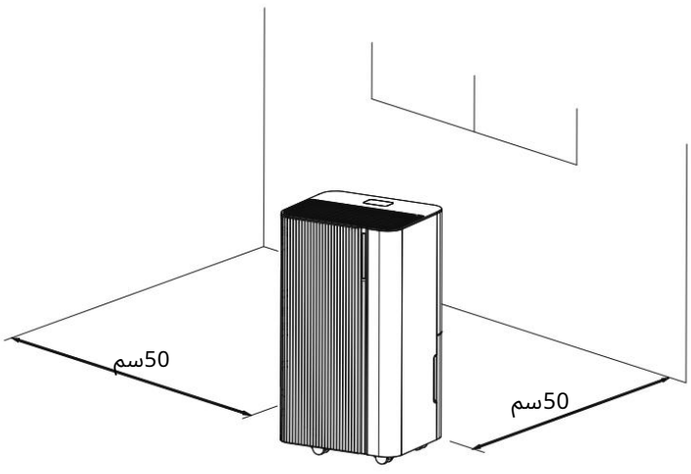

بدء تشغيل جهاز إزالة الرطوبة

.على شكل قطرة ماء (ربما سأضيف الرمز) على لوحة تحكم مزيل الرطوبة، فهذا يشير إلى أن الوحدة تقوم بإزالة الجليد؛ وهذا ليس عطلًا LED عندما يومض مؤشر
.(تعمل مزيلات الرطوبة عن طريق تبريد الهواء لتكثيف الرطوبة (التي تتحول إلى ماء وتتجمع في الخزان
.ومع ذلك، عندما تنخفض درجة الحرارة المحيطة إلى حوالي 10 درجات مئوية أو أقل، قد يبدأ السطح البارد لملف المبخر الداخلي لمزيل الرطوبة بتكوين صقيع أو جليد
.يمكن أن يؤدي تراكم الصقيع هذا إلى إعاقة تدفق الهواء وتقليل كفاءة إزالة الرطوبة بمرور الوقت
ولمنع ذلك، زُوّد مزيل الرطوبة بوظيفة إزالة الجليد التلقائية: عند اكتشاف صقيع على الملف، يتوقف الجهاز مؤقتًا عن إزالة الرطوبة العادية، وينتقل إلى وضع إزالة الجليد لإذابة الصقيع على شكل قطرة ماء للإشارة إلى أن العملية جارية. تستغرق دورة إزالة الجليد عادةً من بضع دقائق إلى حوالي LED (سيظل الصقيع المذاب يُصرّف في خزان المياه)، وسيومض مؤشر 30 دقيقة (حسب كمية الجليد المتكونة). يتوقف الضاغط، لكن المروحة تستمر في العمل. لا تُقاطع دورة إزالة الجليد أو تفصل الكهرباء.
.على شكل قطرة ماء ويعود إلى حالته الصلبة LED بمجرد ذوبان الجليد تمامًا، سيستأنف مزيل الرطوبة عمله الطبيعي تلقائيًا، وسيتوقف وميض مؤشر
.يُنصح بعدم استخدام مزيل الرطوبة إذا كانت درجة الحرارة المحيطة أقل من 5 درجات مئوية

احتياطات الاستخدام

يبدأ جهاز إزالة الرطوبة بالعمل فقط إذا كان مستوى الرطوبة في الغرفة أعلى بنسبة 3%من المستوى المحدد.

سيستمر جهاز إزالة الرطوبة في العمل حتى الوصول إلى مستوى الرطوبة المحدد، باستثناء أي انقطاعات بسبب ملء الخزان.

عند امتلاء خزان المياه، يتوقف الضاغط فورًا وتتوقف عملية إزالة الرطوبة؛ وتتوقف المروحة بعد 3دقائق. أفرغ الخزان وأعد تركيبه؛ بعد ذلك، سيستأنف الجهاز عمله.

تحذير: بعد كل انقطاع في التشغيل، يجب أن تمر 3دقائق على الأقل قبل إعادة تشغيل جهاز إزالة الرطوبة: يحمي هذا التأخير في بدء التشغيل الضاغط من أي ضرر.

ومع ذلك، إذا كانت نسبة الرطوبة المحددة أعلى من تلك الموجودة في الغرفة، فلن يبدأ جهاز إزالة الرطوبة في العمل.

إذا لم يعمل مزيل الرطوبة بعد اتباع تعليمات تشغيله ولم يضيء رمز الطاقة، أو توقف فجأةً، فتأكد من سلامة القابس وسلك الطاقة. بعد ذلك، انتظر 10دقائق ثم أعد تشغيله.

إذا لم يبدأ جهاز إزالة الرطوبة في العمل حتى بعد مرور 10دقائق، أو إذا كان السلك أو القابس تالفًا، فقم بإيقاف تشغيل جهاز إزالة الرطوبة واتصل بمركز المساعدة الفنية.

تنبيه: عند تشغيل مزيل الرطوبة، يُنتج الضاغط حرارة، ويدفع مزيل الرطوبة هواءً دافئًا إلى الغرفة. وبالتالي، ستميل درجة حرارة الغرفة إلى الارتفاع. هذا أمر طبيعي.

إيقاف تشغيل مزيل الرطوبة

لإيقاف تشغيل مزيل الرطوبة، اضغط على زر التشغيل. سينقطع التيار الكهربائي ويتوقف مزيل الرطوبة عن العمل. افصل مزيل الرطوبة إذا لم يُستخدم لفترة.

إزالة التكثيف

يمكن جمع الرطوبة المستخرجة من الهواء في الخزان المناسب.

عند امتلاء الخزان، أو عدم إدخاله، أو إدخاله بشكل غير صحيح، يضيء مؤشر LEDلإنذار امتلاء الخزان على الشاشة ويُصدر إشارة صوتية، وبعدها يُطفأ الجهاز. يتحول شريط LEDالموجود على اللوحة الأمامية للجهاز إلى اللون الأحمر.

قم بإيقاف تشغيل الجهاز بالضغط على زر الطاقة وانتظر لبضع ثوان.

1.قم بإزالة الخزان بعناية، باتباع اتجاه السهم (الشكل 1)
2.قم بتفريغ الخزان وتجفيفه جيدًا (الشكل 2)
3.استبدال الخزان
4.اضغط على زر الطاقة مرة أخرى لتشغيل الوحدة.

إذا ظل مؤشر LEDالخاص بالخزان الممتلئ مضاءً حتى بعد إفراغ الخزان، فتأكد من وضع العوامة الموجودة داخل الخزان بشكل صحيح.

تأكد من عدم إتلاف العوامة، وإلا فلن تتوقف الوحدة تلقائيًا عن التشغيل عندما يمتلئ خزان المياه، وقد ينسكب الماء، مما قد يؤدي إلى تبليل الأرضية وإتلاف الجهاز.

لا تستخدم خرطوم الصرف عند جمع المكثفات في الخزان، وإلا فقد يتسرب الماء من الخرطوم.

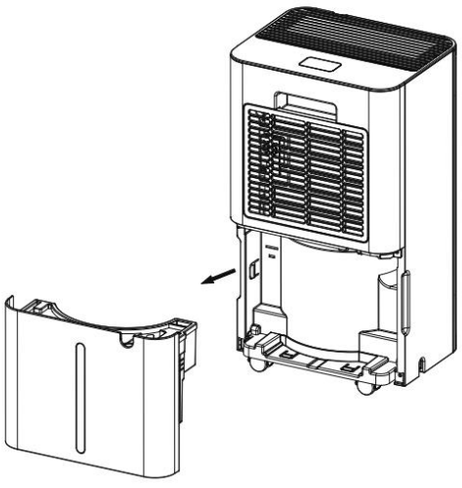

الشكل 1

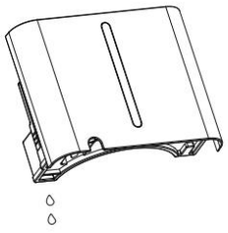

الشكل 2

تصريف مستمر للتكثيف

يمكن تصريف المياه بشكل مستمر باستخدام أنبوب PVCبقطر داخلي 11ملم وطول 1متر (مرفق).

قم بإيقاف تشغيل الجهاز وفصله عن الكهرباء قبل توصيل الخرطوم.

قم بتوصيل الخرطوم بإحكام بفتحة تصريف المكثفات، ووفر حاويةً للماء. يجب توصيل الخرطوم بسلاسة دون أي انحناءات أو التواءات لتسهيل تصريف المكثفات، ويجب أن يكون أعلى من فتحة التصريف.

عند فصل الخرطوم، قم بإعداد حاوية لجمع أي مياه متبقية قد تتسرب من الخرطوم.

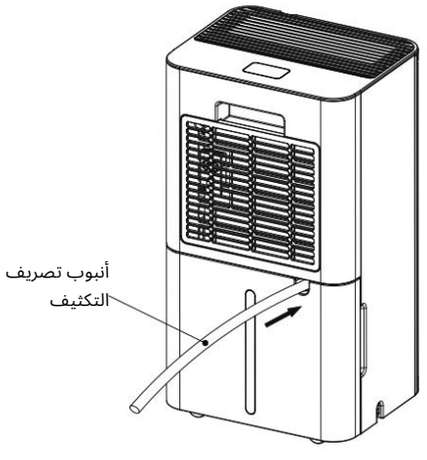

لوحة التحكم

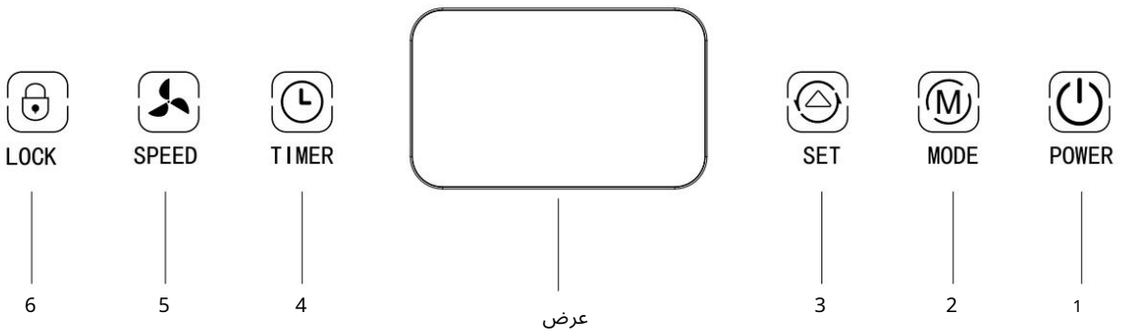

.1زر الطاقة
.2زر الوضع
.3زر الضبط
.4زر المؤقت
.5زر السرعة
.6زر القفل

.1زر الطاقة

بعد توصيل الجهاز بمصدر الطاقة، يدخل الجهاز في وضع الاستعداد. اضغط على هذا الزر لتشغيل مزيل الرطوبة. يظل مؤشر LEDالأحمر الموجود أسفل الزر مضاءً أثناء التشغيل. تُضاء جميع مؤشرات LEDفي لوحة التحكم. افتراضيًا، تكون سرعة المروحة عالية، ومستوى الرطوبة مضبوطًا على .%50

اضغط على هذا الزر لإيقاف تشغيل الوحدة، وتنطفئ مصابيح LEDالموجودة على لوحة التحكم، ويتوقف الضاغط بينما تستمر المروحة في العمل لمدة 30ثانية تقريبًا قبل إيقاف تشغيلها.

.2مفتاح الوضع

اضغط على هذا الزر لاختيار وضع التشغيل بالتسلسل الدائري التالي: تلقائي -غسيل. لضبط وضع السكون، اضغط مع الاستمرار على زر الوضع. ستضيء مصابيح LED المقابلة على الشاشة وفقًا للاختيار الذي اخترته. •الوضع التلقائي: اضغط على زر الوضع بلوحة التحكم لاختيار الوضع التلقائي، الذي يضبط تشغيل الجهاز بناءً على نسبة الرطوبة المكتشفة في الغرفة.

عندما تكون الرطوبة في الغرفة أكبر من أو تساوي 3%من الرطوبة المحددة، تبدأ المروحة والضاغط في العمل بعد 3ثوانٍ.

مع ذلك، عندما تكون نسبة الرطوبة في الغرفة أقل من أو تساوي 3%من الرطوبة المُضبطة، يتوقف الضاغط بينما تستمر المروحة في العمل لفترة قصيرة. يضيء مؤشر LEDعلى الشاشة.

في الوضع التلقائي، يمكنك ضبط سرعة المروحة بزر السرعة ومستوى الرطوبة بزر الضبط. بعد ضبط الرطوبة المطلوبة، ستظهر نسبة الرطوبة في الغرفة على الشاشة.

•وضع الغسيل: اضغط على زر الوضع لتنشيط وضع الغسيل، يضيء الرمز على الشاشة.
تعمل الوحدة بشكل مستمر بغض النظر عن مستوى الرطوبة، لذلك ليس من الممكن ضبط نسبة الرطوبة بينما من الممكن ضبط سرعة المروحة.

•وضع السكون: اضغط باستمرار على زر "الوضع" بلوحة التحكم لتفعيل هذه الوظيفة؛ سيضيء الرمز على الشاشة. إذا لم يتم اختيار أي خيار على لوحة التحكم خلال 10ثوانٍ، يخفت مؤشرا LEDالطاقة والسكون تدريجيًا بينما تنطفئ مؤشرات LEDالأخرى والشاشة. تتغير سرعة المروحة من عالية إلى منخفضة. لإعادة تفعيل الإضاءة، اضغط على أي زر بلوحة التحكم. اضغط على زر الوضع مرة أخرى لإنهاء تفعيل هذه الوظيفة. تعمل وظائف وضع السكون الأخرى بنفس طريقة عمل الوضع التلقائي.

عندما تكون نسبة الرطوبة في الغرفة أقل من أو تساوي ،57%يتوقف الضاغط، بينما تستمر المروحة في العمل لمدة 30ثانية تقريبًا قبل إيقاف تشغيلها.

عندما تكون نسبة الرطوبة في الغرفة أكبر من أو تساوي ،63%تبدأ المروحة بالعمل، بينما يبدأ الضاغط بالعمل بعد حوالي 3ثواني.

في وضع السكون، لا يمكن ضبط سرعة المروحة، ولكن يمكن تحديد مستوى الرطوبة. في هذا الوضع، لا يُعرض رمز الخطأ، وعندما يمتلئ خزان المياه، لا يُصدر الجهاز إنذارًا. مع ذلك، يُضيء مؤشر LEDالخاص بخزان المياه الممتلئ على لوحة التحكم للإشارة إلى ضرورة تفريغه.

3.ضبط المفتاح

اضغط على هذا الزر لعرض نسبة الرطوبة المُحددة. اضغط عليه مرة أخرى لضبط الرطوبة المطلوبة من ٣٠٪إلى ٨٠٪بزيادات قدرها ٥٪.

بعد إجراء التعديل، ستومض نسبة الرطوبة المُعيّنة على الشاشة لمدة 3ثوانٍ، مما يُؤكّد صحة الإعداد. ثم ستعود الشاشة لعرض نسبة الرطوبة في الغرفة.

الضغط باستمرار على هذا الزر لمدة 3ثوانٍ يعرض درجة حرارة الغرفة.
يسمح لك زر SETأيضًا بتعيين المؤقت من 0إلى 24ساعة، كل ضغطة على الزر تقابل ساعة واحدة.

4.زر المؤقت

اضغط على هذا الزر لبرمجة الجهاز ليعمل (إذا كان متوقفًا) أو يوقف (إذا كان قيد التشغيل) من 0إلى 24ساعة. في كل مرة تضغط فيها على الزر، يتوافق فاصل الضبط مع ساعة واحدة، ويمكنك عرض الوقت المضبوط على الشاشة. يظل مؤشر LEDعلى الشاشة مضاءً طوال الفاصل الزمني المضبوط. يمكنك دائمًا عرض الوقت المضبوط بالضغط على زر المؤقت. بعد الوقت تعود الشاشة إلى عرض مستوى الرطوبة على الشاشة في الغرفة. لإلغاء تنشيط المؤقت، يجب أن تعرض الشاشة "00" (وما يلي 4 ساعات) أو الضغط على المؤقت مرة أخرى. يعرض مستوى الرطوبة على الشاشة.

5.زر السرعة (سرعة المروحة)

اضغط على هذا الزر لضبط سرعة المروحة بالترتيب الدائري التالي: عالية تضيء مصابيح LEDالمقابلة على لوحة التحكم وفقًا للاختيار الذي قمت به.

-قليل

لا يمكن تعديل سرعة المروحة في وضع الغسيل والوضع التلقائي، ولكن لا يمكن تعديلها في وضع السكون.

في وضع السكون تكون سرعة المروحة منخفضة ولا يمكن تغييرها.

6.زر القفل (قفل الأطفال)

اضغط على هذا الزر لمدة 3ثوانٍ لتنشيط وظيفة قفل لوحة التحكم. تضيء مؤشر LEDعلى الشاشة، ولن تتمكن من إجراء أي اختيارات على لوحة التحكم. اضغط مع الاستمرار على هذا الزر مرة أخرى لمدة 3ثوانٍ لإلغاء تنشيط وظيفة قفل لوحة التحكم.

عند إيقاف تشغيل الجهاز، يتم إلغاء تنشيط وظيفة قفل الأطفال تلقائيًا.

وظيفة الذاكرة

يحافظ جهاز إزالة الرطوبة على الإعدادات الأخيرة المحددة قبل إيقاف التشغيل أو انقطاع التيار الكهربائي.

شريط LEDملون

يوجد على اللوحة الأمامية لجهاز إزالة الرطوبة مؤشر LEDيتغير لونه اعتمادًا على مستوى الرطوبة.
الرطوبة التي تم اكتشافها في البيئة:
أزرق =رطوبة محيطة أقل من 45%
الأخضر =الرطوبة المحيطة بين 45%و56%
الأحمر =الرطوبة المحيطة أعلى من 65%
إذا ظهرت رموز الخطأ التالية E1، E2، CL، CH، FLعلى شاشة لوحة التحكم، فسيكون مصباح LEDالأمامي باللون الأحمر (بالنسبة لرموز الخطأ، راجع قسم استكشاف الأخطاء وإصلاحها).

عندما تكون الرطوبة المحيطة 20% نسبة رطوبة نسبية، سيتم عرض نسبة رطوبة نسبية 20%وستتوقف الوحدة عن العمل للحماية الذاتية.

عندما تتجاوز الرطوبة المحيطة 90%رطوبة نسبية، سيتم عرض 90%رطوبة نسبية وسيستمر الجهاز في العمل بشكل طبيعي.

الصيانة والرعاية

تنظيف السطح الخارجي تحذير: افصل دائمًا جهاز إزالة الرطوبة من المقبس قبل التنظيف، وإلا فقد يحدث صدمة كهربائية أو عطل.

تنبيه: لا تقم بترطيب أو غمر جهاز إزالة الرطوبة في الماء لأن ذلك قد يسبب صدمة كهربائية.
استخدم قطعة قماش ناعمة ورطبة لتنظيف السطح الخارجي لجهاز إزالة الرطوبة.
لا تستخدم المذيبات أو البنزين أو الزيلين أو بودرة التلك أو الفرش: فقد تؤدي إلى إتلاف سطح أو لون الغلاف.

تنظيف خزان المياه

من المستحسن إزالة الخزان مرة كل أسبوعين لمنع تكون العفن والبكتيريا.
املأ خزان المياه بالماء النظيف وكمية قليلة من المنظف، ثم قم بتفريغه وشطفه.

تنظيف فلتر الغبار الموجود على مدخل الهواء

يلعب فلتر الغبار دورًا مهمًا في الاحتفاظ بمسببات الحساسية الرئيسية.
ينبغي تنظيف فلتر الغبار كل أسبوعين من التشغيل.
وظيفة الفلتر هي تصفية الغبار أو الأوساخ من الهواء، لذلك إذا تم حظر الفلتر بواسطة الغبار، فسيكون استهلاك الطاقة أعلى من المعتاد.

1. قم بإزالة الفلتر عن طريق فصله عن مقعده، باتباع اتجاه السهم (الشكل 1).
٢. نظّف الفلتر برفق باستخدام مكنسة كهربائية لإزالة الغبار. إذا لزم الأمر، اغسله بالماء الدافئ والصابون. لا تستخدم الكحول أو البنزين أو أي مواد ضارة أخرى (الشكل ٢).
اترك الفلتر ليجف بشكل طبيعي، ثم أعد إدخاله إلى غلافه (الشكل 3).
لا تستخدم مجفف الشعر أو النار لتجفيف الفلتر.
لا تستخدم الإسفنج أو الفرشاة لتنظيف الفلتر لأنها قد تتسبب في إتلافه.
3. استبدل الفلتر واستأنف التشغيل العادي للجهاز.

لا تستخدم جهاز إزالة الرطوبة بدون فلتر، حيث يمكن أن يؤثر الغبار على كفاءة المبخر ويؤدي إلى زيادة استهلاك الطاقة.

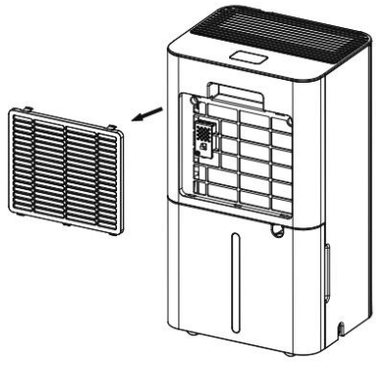

الشكل 1

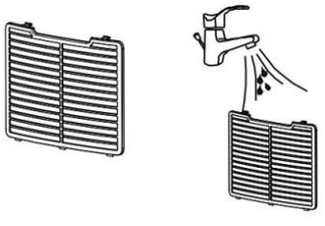

الشكل 2

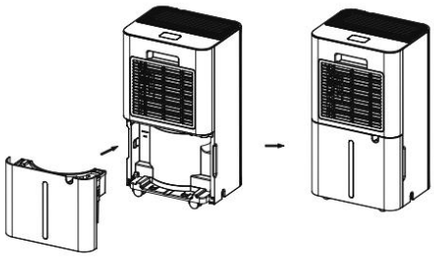

الشكل 3

حفظ

إذا لم يتم استخدام الوحدة لفترة طويلة من الزمن، فيجب إجراء العمليات التالية قبل تخزينها.

.1قم بإيقاف تشغيل الجهاز باستخدام زر الطاقة وفصل سلك الطاقة من المخرج الكهربائي.
.٢تخلص من أي ماء في خزان المياه وجففه جيدًا. .٣نظف فلتر الهواء واتركه يجف تمامًا. .٤أعد توصيل سلك الطاقة بخزان المياه. .٥أعد تركيب الفلتر. خزّن الجهاز في وضع مستقيم في مكان بارد وجاف وجيد التهوية.

حل المشكلات

في حالة حدوث أعطال، قبل الاتصال بمركز خدمة معتمد، راجع الجدول أدناه لمعرفة ما إذا كان من الممكن حل بعض المشكلات:

حل	السبب المحتمل	مشكلة
الرجاء الحيلولة في درجات 35 درجة مئوية أو أقل من 5 درجات مئوية. مؤشر خزان الوقود الممتلئ يومض. المقبس غير موصول بشكل صحيح. قم بتوصيل القابس. ضبط الرطوبة بنسبة 3% أقل من الرطوبة المحيطة الرطوبة في الغرفة أقل بنسبة 3% على الأقل من الرطوبة المحددة	درجة الحرارة أعلى من 35 درجة مئوية أو أقل من 5 درجات مئوية.	مزيل الرطوبة لا يعمل
ضع الوحدة على سطح مستوٍ ومستقر. تنظيف الفلتر	تم وضع الوحدة على سطح غير مستوٍ. فلتر الهواء مسدود يزداد الضجيج فجأة أثناء التشغيل	
تنظيف الفلتر. قم بإزالة الأشياء التي تعيق مدخل ومخرج الهواء.	الفلتر مليء بالغبار. تم حجب مدخل ومخرج الهواء. كاتي.	تقليل تأثير إزالة الرطوبة
اتصل بمركز الخدمة لاستبدال المستشعر	مشكلة مستشعر الرطوبة	هـ1- هـ2
تفريغ خزان المياه	إنذار امتلاء خزان المياه	فلوريدا
يتم تفعيل نظام الحماية ويتوقف مزيل الرطوبة	حماية من درجات الحرارة المنخفضة في البيئات التي تقل عن 5درجات مئوية حماية من درجات الحرارة العالية في البيئات التي تزيد عن 39درجة مئوية	سي إل CH

لائحة (الاتحاد الأوروبي) رقم 573/2024 - غازات الفلور
معطر جو جاف بنكهة النعناع 13
= كجم. 0.045 - 0.02 = (GWP) وهو غاز طبيعي ذو قدرة على إحداث الاحتباس الحراري ،R290 تحتوي العبوة على غاز
في البيئة R290 طن من مكافئ ثاني أكسيد الكربون. يُرجى عدم إطلاق غاز 0.0000009.



معلومات للتخلص السليم من المنتج وفقًا للمادة 26من المرسوم التشريعي ،14/03/14رقم 49"تطبيق التوجيه الأوروبي 2012/19/EUبشأن نفايات المعدات الكهربائية والإلكترونية"

في نهاية عمره الإنتاجي، لا يجوز التخلص من هذا الجهاز مع النفايات المنزلية.
نؤكد على أهمية دور المستهلكين في المساهمة في إعادة استخدام هذه النفايات وإعادة تدويرها، وغيرها من أشكال استردادها. يجب التخلص من الجهاز بشكل منفصل في مراكز التجميع البلدية المخصصة لذلك، أو مجانًا لدى تجار التجزئة عند شراء جهاز جديد مكافئ. بالنسبة للمنتجات التي يقل حجمها الخارجي عن 25سم، يجب أن توفر تجار التجزئة الكبار (بمساحة مبيعات لا تقل عن 400متر مربع) خدمة جمع النفايات المجانية هذه مجانًا، حتى في حالة عدم شراء أي جهاز مكافئ. يساعد التخلص من الأجهزة الكهربائية والإلكترونية بشكل منفصل على منع الآثار السلبية المحتملة على البيئة وصحة الإنسان الناتجة عن التخلص غير السليم، ويسمح باسترداد المواد المصنوعة منها وإعادة تدويرها، مما يؤدي إلى توفير كبير في الطاقة والموارد. وللتأكيد على ضرورة التخلص من هذه الأجهزة بشكل منفصل، يحمل المنتج رمز سلة المهملات ذات العجلات المشطوب عليه.

احتياطات للمتخصص

متطلبات الكفاءة في الصيانة (يجب أن تتم الإصلاحات بواسطة المتخصصين فقط).

•يجب على أي شخص مشارك في العمل على دائرة التبريد أو كسرها أن يحمل شهادة صالحة صادرة عن هيئة تقييم معتمدة في الصناعة، والتي تثبت كفاءته في التعامل مع المبردات بأمان وفقًا لمواصفات التقييم المعترف بها في الصناعة.

- يجب إجراء الصيانة وفقًا لتوصيات الشركة المصنعة للمعدات فقط. أما أعمال الصيانة والإصلاح التي تتطلب مساعدة فنيين مؤهلين، فيجب إجراؤها تحت إشراف شخص متخصص في استخدام المبردات القابلة للاشتعال.

أعمال إعداد السلامة
يتم تحديد الحد الأقصى لكمية شحنة المبرد في الجدول أدناه.
(ملاحظة: راجع لوحة البيانات لمعرفة كمية الشحنة (.R290

15	11	4	
0.304	0.225	<0.152	

الجدول أ -أقصى حمل (كجم)

فحوصات أمنية

قبل البدء بالعمل على أنظمة التبريد التي تحتوي على مواد تبريد قابلة للاشتعال، يجب إجراء فحوصات السلامة اللازمة لتقليل خطر الاشتعال. عند إصلاح أنظمة التبريد، يجب مراعاة الاحتياطات التالية قبل البدء بالعمل عليها.

•إجراءات العمل

يجب أن يتم تنفيذ العمل وفقًا لإجراءات خاضعة للرقابة لتقليل خطر وجود غاز قابل للاشتعال أو بخار أثناء أداء العمل.

•منطقة العمل العامة

يجب تدريب جميع موظفي الصيانة وغيرهم من العاملين في المنطقة على طبيعة العمل المُنجز. يجب تجنب العمل في الأماكن الضيقة، وتطويق المنطقة المحيطة بمكان العمل. تأكد من سلامة البيئة في المنطقة من خلال التحكم في المواد القابلة للاشتعال.

•التحقق من وجود مادة التبريد

يجب فحص المنطقة بجهاز كشف غازات التبريد المناسب قبل العمل وأثناءه لضمان إدراك الفني لأي أجواء قد تكون سامة أو قابلة للاشتعال. تأكد من أن جهاز كشف التسرب المستخدم مناسب للاستخدام مع جميع غازات التبريد المستخدمة، أي أنه غير مُصدر للشرر، ومُحكم الغلق، وآمن تمامًا.

•وجود مطفأة حريق

في حال تنفيذ أعمال ساخنة على معدات التبريد أو أي أجزاء مرتبطة بها، يجب توفير معدات إطفاء كافية. كما يلزم استخدام مطفأة مسحوق جاف أو مطفأة ثاني أكسيد الكربون.
مجاورة لمنطقة الشحن.

•لا يوجد مصادر اشتعال

يُحظر على أي شخص يُجري أعمالًا على نظام تبريد ينطوي على كشف الأنابيب استخدام مصادر الاشتعال بطريقة تُشكل خطر نشوب حريق أو انفجار. يجب إبعاد جميع مصادر الاشتعال المحتملة، بما في ذلك دخان السجائر، مسافة كافية عن موقع التركيب والإصلاح والإزالة والتخلص منها، للسماح بتسرب غاز التبريد إلى المساحة المحيطة. قبل بدء العمل، يجب فحص المنطقة المحيطة بالمعدات للتأكد من عدم وجود أي مخاطر اشتعال أو اشتعال. يجب وضع لافتات "ممنوع التدخين".

•منطقة جيدة التهوية

تأكد من أن المنطقة في الهواء الطلق أو جيدة التهوية قبل الدخول إلى النظام أو القيام بأي عمل ساخن. يجب توفير تهوية مستمرة أثناء العمل. يجب أن تُوزّع التهوية مادة التبريد المنبعثة بأمان، ويفضل تهويتها في الهواء الطلق.

•فحوصات على معدات التبريد

إذا تم استبدال المكونات الكهربائية، فيجب أن تكون مناسبة للغرض ومطابقة للمواصفات الصحيحة.
يجب اتباع إرشادات الصيانة والخدمة الخاصة بالشركة المصنعة دائمًا. في حال وجود أي شك، يُرجى استشارة القسم الفني للشركة المصنعة للحصول على المساعدة.

يجب تطبيق الضوابط التالية على التركيبات التي تستخدم مبردات قابلة للاشتعال:

- تكون شحنة المبرد الفعلية وفقًا لحجم الغرفة التي يتم فيها تركيب الأجزاء التي تحتوي على المبرد؛
- -أن الآلات ومنافذ التهوية تعمل بشكل سليم ولا يوجد بها أي عوائق؛
- •إذا تم استخدام دائرة تبريد غير مباشرة، فيجب فحص الدائرة الثانوية بحثًا عن وجود مادة التبريد؛
- تظل العلامات على المعدات ظاهرة وواضحة. يجب تصحيح العلامات واللافتات غير الواضحة؛ تُركَّب أنابيب أو مكونات التبريد في مكان يُستبعد تعرضها لأي مادة قد تُسبب تآكل المكونات التي تحتوي على مادة تبريد، إلا إذا كانت المكونات مصنوعة من مواد مقاومة للتآكل بطبيعتها أو محمية بشكل كافٍ من تآكل.

•فحوصات على الأجهزة الكهربائية

يجب أن يشمل إصلاح وصيانة المكونات الكهربائية فحوصات السلامة الأولية وإجراءات فحص المكونات. في حال وجود عطل قد يُهدد السلامة، يُرجى عدم توصيل مصدر الطاقة بالدائرة الكهربائية حتى يتم إصلاحه بشكل مُرضٍ. إذا تعذر إصلاح العطل فورًا، ولكن لا يزال التشغيل مطلوبًا، فيجب استخدام حل مؤقت مناسب. يجب إبلاغ مالك الجهاز بذلك لإبلاغ جميع الأطراف.

تتضمن فحوصات السلامة الأولية ما يلي: •التأكد من تفريغ المكثفات: يجب القيام بذلك بأمان لتجنب احتمالية حدوث شرارات؛

•عدم تعرض أي مكونات كهربائية أو أسلاك أثناء الشحن أو إعادة الضبط أو تفريغ البطارية.

•أن يكون هناك استمرارية في التأريض.

•إصلاحات على المكونات المختومة

عند إصلاح المكونات المغلقة، يجب فصل كل الطاقة الكهربائية عن المعدات التي يتم العمل عليها قبل إزالة الأغطية المغلقة، وما إلى ذلك. إذا كان من الضروري للغاية توفير الطاقة الكهربائية للمعدات أثناء الصيانة، فيجب وضع جهاز كشف التسرب في النقطة الأكثر أهمية للتحذير من موقف خطير محتمل.

يجب إيلاء اهتمام خاص لما يلي لضمان عدم تأثير العمل على المكونات الكهربائية على الغلاف الخارجي بما يؤثر سلبًا على مستوى الحماية. ويشمل ذلك الكابلات التالفة، والتوصيلات الزائدة، والوصلات غير المصنعة وفقًا للمواصفات الأصلية، والحشيات التالفة، والتركيب غير الصحيح لسدادات الكابلات، وما إلى ذلك.

•تأكد من تثبيت الجهاز بشكل آمن.
•تأكد من عدم تلف الحشيات أو مواد الختم لدرجة أنها لم تعد تؤدي وظيفتها في منع دخول الأجواء القابلة للاشتعال. يجب أن تتوافق قطع الغيار مع مواصفات الشركة المصنعة.

ملاحظة: قد يؤدي استخدام مانع التسرب السيليكوني إلى إعاقة فعالية بعض أنواع معدات الكشف عن التسرب.
لا يلزم عزل المكونات الآمنة جوهريًا قبل العمل عليها.

•إصلاح المكونات الآمنة جوهريًا

لا تُطبّق أحمالًا حثية أو سعوية دائمة على الدائرة دون التأكد من عدم تجاوزها الجهد والتيار المسموح بهما للمعدات المستخدمة. المكونات الآمنة ذاتيًا هي المكونات الوحيدة التي يُمكن العمل عليها في بيئة قابلة للاشتعال. يجب أن تكون معدات الاختبار مُصنّفة بشكل صحيح. استبدل المكونات فقط بالأجزاء المُحددة من قِبل الشركة المُصنّعة. قد تُسبب الأجزاء الأخرى اشتعال غاز التبريد في الجو بسبب تسرب.

•الأسلاك

تأكد من سلامة الأسلاك الكهربائية من التآكل أو الضغط الزائد أو الاهتزاز أو الحواف الحادة أو أي تأثيرات بيئية سلبية أخرى. يجب أن يأخذ الفحص في الاعتبار أيضًا آثار التقادم أو الاهتزاز المستمر الناتج عن مصادر مثل الضواغط أو المراوح.

•الكشف عن مواد التبريد القابلة للاشتعال: يُحظر تمامًا استخدام مصادر الاشتعال المحتملة للبحث عن تسربات مواد التبريد أو اكتشافها. يُحظر استخدام شعلة هاليد (أو أي كاشف آخر يستخدم لهبًا مكشوفًا).

مستخدم.

•طرق الكشف عن التسرب

تُعتبر طرق كشف التسرب التالية مقبولة لجميع أنظمة التبريد. يمكن استخدام أجهزة كشف التسرب الإلكترونية للكشف عن تسربات التبريد، ولكن بالنسبة للمبردات القابلة للاشتعال، قد لا تكون حساسيتها كافية، أو قد يلزم إعادة معايرتها.

(يجب معايرة معدات الكشف في منطقة خالية من المبردات.)
تأكد من أن جهاز الكشف ليس مصدرًا محتملاً للاشتعال وأنه مناسب للمبرد المستخدم.
يجب ضبط معدات كشف التسرب على نسبة مئوية من الحد الأدنى لمستوى غاز التبريد، ومعايرتها بما يتناسب مع غاز التبريد المستخدم، مع التأكد من نسبة الغاز المناسبة (بحد أقصى .(٢٥٪سوائل كشف التسرب مناسبة للاستخدام مع معظم غازات التبريد، ولكن يجب تجنب استخدام المنظفات التي تحتوي على الكلور، فقد يتفاعل الكلور مع غاز التبريد ويؤدي إلى تآكل أنابيب النحاس. في حال الاشتباه في وجود تسرب، يجب إزالة جميع النيران المكشوفة وإطفائها.

في حال اكتشاف تسرب في مادة التبريد يتطلب لحامًا، يجب سحب جميع مادة التبريد من النظام أو عزلها (باستخدام صمامات الإغلاق) في جزء من النظام بعيدًا عن مصدر التسرب. بالنسبة للمعدات التي تحتوي على مواد تبريد قابلة للاشتعال، يجب تطهير النظام بالنيتروجين الخالي من الأكسجين (OFN)قبل عملية اللحام وأثناءها.

•الإزالة والإخلاء: عند اقتحام دائرة التبريد للإصلاحات أو لأي غرض آخر، يجب اتباع الإجراءات التقليدية. ومع ذلك، بالنسبة للمبردات القابلة للاشتعال، من المهم اتباع أفضل الممارسات نظرًا لخطر الاشتعال.

يجب إتباع الإجراء التالي:
•إزالة سائل التبريد؛
•
تطهير الدائرة بالغاز الخامل؛ إخلاء؛
•
التطهير مرة أخرى بالغاز الخامل؛
•افتح الدائرة عن طريق القطع أو اللحام.
يجب استعادة شحنة غاز التبريد في أسطوانات الاستعادة المناسبة. بالنسبة للأجهزة التي تحتوي على مواد تبريد قابلة للاشتعال، يجب شطف النظام بغاز OFNلضمان سلامة الوحدة. قد يلزم تكرار هذه العملية عدة مرات. يجب عدم استخدام الهواء المضغوط أو الأكسجين لتطهير أنظمة التبريد. بالنسبة للأجهزة التي تحتوي على مواد تبريد قابلة للاشتعال، يجب تحقيق الشطف عن طريق كسر الفراغ في النظام بغاز OFNوالاستمرار في التعبئة حتى الوصول إلى ضغط التشغيل، ثم التهوية إلى الغلاف الجوي، وأخيراً خفض الفراغ. يجب تكرار هذه العملية حتى يختفي غاز التبريد تمامًا في النظام. عند استخدام شحنة غاز OFN النهائية، يجب تهوية النظام إلى الضغط الجوي للسماح بإنجاز العمل. هذا ضروري للغاية إذا كان سيتم إجراء اللحام باللحام على الأنابيب.

تأكد من أن مخرج مضخة التفريغ ليس بالقرب من أي مصادر اشتعال، ومن توفر التهوية.

•إجراءات الشحن

بالإضافة إلى إجراءات الشحن التقليدية، يجب اتباع المتطلبات التالية.
•تأكد من عدم حدوث تلوث متبادل بغاز التبريد عند استخدام معدات الشحن. يجب أن تكون الخراطيم أو الأنابيب قصيرة قدر الإمكان لتقليل كمية غاز التبريد التي تحتويها.

•
يجب إبقاء الأسطوانات في وضع مستقيم.
•تأكد من أن نظام التبريد مؤرض قبل شحن النظام بالمبرد.
•قم بوضع علامة على النظام عند اكتمال الشحن (إذا لم يتم الانتهاء منه بالفعل).
•احرص بشدة على عدم ملء نظام التبريد أكثر من اللازم.
قبل إعادة شحن النظام، يجب اختباره بالضغط باستخدام غاز التطهير المناسب.
يجب اختبار النظام بحثًا عن التسرب عند اكتمال الشحن ولكن قبل التشغيل.
ويجب إجراء اختبار تسرب لاحق قبل مغادرة الموقع.

•إلغاء التنشيط

قبل إجراء هذا الإجراء، من الضروري أن يكون الفني على دراية كاملة بالجهاز وجميع تفاصيله. يُنصح باستعادة جميع سوائل التبريد بأمان.

قبل بدء النشاط، يجب أخذ عينة من الزيت وغاز التبريد تحسبًا لتحليلها قبل إعادة استخدام غاز التبريد المُستعاد. من الضروري توفر الطاقة الكهربائية قبل بدء النشاط.

.1التعرف على المعدات وكيفية تشغيلها.
.2عزل النظام كهربائيًا.
.3قبل محاولة إجراء العملية، تأكد من:

•تتوفر معدات المناولة الميكانيكية، إذا لزم الأمر، للتعامل مع أسطوانات التبريد؛

•جميع معدات الحماية الشخصية متوفرة ويتم استخدامها بشكل صحيح؛
•تتم مراقبة عملية الاسترداد في جميع الأوقات من قبل شخص مؤهل؛
•معدات الاسترداد والأسطوانات تتوافق مع المعايير المناسبة.
.4إذا كان ذلك ممكنًا، قم بتفريغ نظام التبريد.
.5إذا لم يكن الفراغ ممكنًا، قم بإنشاء مشعب بحيث يمكن إزالة مادة التبريد من أجزاء مختلفة من النظام.

.6تأكد من وضع الأسطوانة على الميزان قبل حدوث الاسترداد.
.7ابدأ تشغيل جهاز الاسترداد وقم بتشغيله وفقًا لتعليمات الشركة المصنعة
.٨لا تملأ الأسطوانات أكثر من اللازم. (لا تتجاوز نسبة ملء السائل .(٨٠٪
.9لا تتجاوز، حتى مؤقتًا، الحد الأقصى لضغط التشغيل للأسطوانة.
.10عندما يتم ملء الأسطوانات بشكل صحيح وتكتمل العملية، تأكد من إزالة الأسطوانات والمعدات على الفور من الموقع وإغلاق جميع صمامات العزل الموجودة على المعدات.

.11لا يجوز شحن مادة التبريد المستردة إلى نظام تبريد آخر إلا بعد تنظيفه وفحصه.

•وضع العلامات

يجب وضع ملصق على الجهاز يُشير إلى أنه قد تم إيقاف تشغيله وتفريغه من مادة التبريد. يجب أن يكون الملصق مؤرخًا وموقعًا. بالنسبة للأجهزة التي تحتوي على مواد تبريد قابلة للاشتعال، تأكد من وضع ملصق على الجهاز يُشير إلى احتوائه على مادة تبريد قابلة للاشتعال.

•استعادة

عند إزالة مادة التبريد من نظام، سواءً للصيانة أو للتفكيك، يُنصح بإزالة جميع مواد التبريد بأمان. عند نقل مادة التبريد إلى الأسطوانات، تأكد من استخدام أسطوانات استرداد مادة التبريد المناسبة فقط. تأكد من توفر العدد الصحيح من الأسطوانات للحفاظ على الشحنة الكلية للنظام. جميع الأسطوانات المستخدمة مخصصة لغاز التبريد المُستعاد ومُصنفة حسب ذلك الغاز (أي أسطوانات استرداد خاصة بغاز التبريد). يجب أن تكون الأسطوانات مُجهزة بصمامات تخفيف الضغط وصمامات الإغلاق المُرتبطة بها في حالة جيدة. يتم تفريغ أسطوانات الاسترداد الفارغة، وإذا أمكن، تبريدها قبل بدء عملية الاسترداد. في حال وجوب إزالة الضواغط أو زيوت الضاغط، تأكد من تفريغها إلى مستوى مقبول لضمان عدم بقاء غاز التبريد القابل للاشتعال في مادة التشحيم. يجب إكمال عملية التفريغ قبل إعادة الضاغط إلى المورد. لتسريع هذه العملية، يجب استخدام التدفئة الكهربائية فقط لجسم الضاغط. عند تصريف الزيت من النظام، يجب القيام بذلك بأمان.

improve your life

www.argoclima.com

لا تتحمل شركة Argoclimaأي مسؤولية عن أي أخطاء أو عدم دقة في محتوى هذا الدليل وتحتفظ بالحق في إجراء أي تغييرات تراها مناسبة لأي احتياج فني أو تجاري في أي وقت وبدون إشعار.